益成自動控制材料行
http://www.enproteko.com/shop

名詞解說

MODBUS-RTU

Modbus是一種序列通信協定，允許多個設備連接在同一個網路上進行通訊。Modbus通常用來連接監控電腦和遠端遙控單元(RTU)。

RS-485

這是一個將一裝置的網路系統和電腦之間串連的通信協定標準。此網路系統通常為3線式，使其能夠比RS － 232標準涵蓋更長的距離。該協定可用於Eliwell，即根據Eliwell或Modbus所創建的規格。

LINK

Link的功能是能夠在網路系統裡連接一個主機和數個副機以及遠端顯示echo，並有網絡共享的功能，以便使用小型控制系統來做最大量的管理。

COPY CARD

拷貝卡是一個連接到TTL類型序列的配件，並允許快速編制裝置參數。

TELEVISSYSTEM

Televis**System** 是工業和商業體系的遠程管理和監控系統，適用於超市和大賣場，也用於查看歷史紀錄。資料可以使用最常見的office系列軟體格式進行列印、提取或下載。監控系統可以使用任何個人電腦或手持設備連接到網路，通過網路瀏覽器進行遠程瀏覽。

RTC

內部時鐘(實際時間)在預設時間內可管理可編程功能。裝載RTC的產品有個功能可以提供每天的準確時間與一週的日期。這個功能是使用在例如設定除霜開始的時間或在使用者設定預設時間時改變設定值。專用參數的設定使這個重要功能方便管理。在Eliwell的儀器中，在斷電意外發生時無須使用鎳-鎘電池，時鐘仍能繼續操作，以擁有記憶儲存和一般充電問題而知名。Autonomy保證充約1分鐘的電能使用超過6小時。

益成自動控制材料行
http://www.enproteko.com/shop

HACCP

這是一個精密的診斷系統，能夠檢測所有溫度及在監測冷藏環境下所發生的斷電事件，並且記錄在裝置內的非消失性記憶體裡，即當電源關閉時，資料仍存在。這個系統能滿足遵守食物保存溫度控制93/73/EU認證標準最嚴苛的市場要求。

溫度感測器

不同模組使用不同的材質使溫度探測器能夠涵蓋非常廣的溫度範圍；感測器使用的材質分別有PTC、NTC、熱電偶、Pt100和Pt1000。根據不同種的感測器，保護包裝(通常是圓柱型)可使用不同的材質來製造，例如ABS、Aisi 304/316不鏽鋼或是鉻鎳鐵合金來製造；此外，特殊材料（如樹脂）使用在感應器與外殼之間做額外的感測器保護。傳輸信號道裝置的電纜線是以PVC、矽膠或是Vetrotex來製造，且適用於不同的長度。使用的範圍取決於所用的材料，以及感應器的類型。

濕度感測器

EWHS系列感測器是用來連接濕度測量裝置。EWHS 280和EWHS 300感測器有一個提供給相對濕度的輸出電流 (4…20mA)。EWHS 310感測器有兩個輸出電流(0…20mA)，一個提供給濕度使用，另一個則是溫度使用。

壓力感測器

EWPA系列感測器是壓力讀取裝置；使用4…20mA的輸出電流用來傳輸信號到測量裝置。EWPA 007感測器有高達7 bar的工作範圍，而EWPA 030感測器的工作範圍則高達30 bar。

PID

PID的功能是在需要使用更高的精度和降低關於在冷熱應用設定值的振動情況下，作為替代開關控制。有PID功能的控制器有個進階選項，稱為自動調節，自動地計算必要參數，以提供更好的流程控制。

交換式電源供應器

交換式電源供應器，可切換從95... 240V～或於12 ...24V～/12 ...36V～所提供的安裝條件涵蓋大部分的應用領域，因此若使用交換式電源供應器，近而減少模型的數量將是必要的。

益成自動控制材料行
http://www.enproteko.com/shop

目錄

冷凍冷藏	Sect. A
工業級冷凍冷藏	Sect. B
商業製冷與工業製程	Sect. C
系統	Sect. D
配件	Sect. E

益成自動控制材料行

益成自動控制材料行
http://www.enproteko.com/shop

EM300(LX) ... A2
ID 961(LX)-ID 961/A-ID 961/D ... A3
ID 983 LX ... A4
ID 985 /E/CK - Echo ... A4
ID 974(LX) ... A5
ID PLUS 902-961 ... A6
ID PLUS 971-974 ... A7
ID PLUS 978 ... A8

Eliwell Digifrost™產品系列是所有關於冷藏和餐飲業的控制應用最佳的解決方案。

所有家庭中的設備不僅擁有控制邏輯，且同時擁有再功率達2馬力時能直接管理負載的功率繼電器。他們都配備了TTL通訊埠，使用拷貝卡來規劃參數，接著通過外部轉換器，他們可以透過MODBUS協議方式連接到Eliwell Televis**System**，或到第三方系統。/S版本包含一個RS-485通信埠直接連接到監測網絡。

HACCP功能是可以作為滿足市場在食物保存的溫度控制遵守93/43/EU指標的情況下，最嚴苛要求的指標。

Eliwell Digifrost™是一個特別設計製冷系統的頂級電子控制裝置，能保持新鮮和冷凍食品的品質及安全，並確保製冷系統方面最高效率的節能應用。各種不同的尺寸可以使Eliwell控制器適用於所有可能的製冷系統種類。

益成自動控制材料行

益成自動控制材料行
http://www.enproteko.com/shop

EM300 (LX)

應用

EM300是個測量溫度、濕度和壓力的裝置，用於商業製冷和工業製冷應用。

共同特點

面板:IP65
材質:外殼(PC+ABS樹脂膠)，UL94 V-O，顯示板(聚碳酸酯)，按鍵(熱塑性樹脂)
尺寸:面板32x74mm,深30mm(無端子)
安裝方式:面板安裝，開孔尺寸71x29mm(+0.2/-0.1mm)
使用溫度:-5…55°C
儲存溫度:-30…85°C
環境濕度:10…90%RH(不可結霜)

規格	EM300 (LX) PTC/NTC	EM300 (LX) V/I	EM300 (LX) Pt100/TCJ/TCK
顯示範圍	• NTC 感測器: -50.0...110.0°C • PTC 感測器: -55.0...140.0°C	• -99...100 * • -99.9...100.0 * • 999...1000 *	• Pt100 感測器: -200...800°C • TCJ 感測器: -40...760°C • TCK 感測器: -40...1350 °C
顯示器	沒有小數點 * 3位數+符號	沒有小數點 * 3位數+符號	沒有小數點 * 3位數+符號
類比輸入	1 NTC 或 PTC *	1 電壓輸入 (0-1V, 0-5V, 0-10V) 1 電流輸入 (0-20mA, 4-20mA)	
測量範圍	從 -55 到 140°C	從 -999 到 1000	
準確度	優於滿刻度0.5%+1位數	優於滿刻度0.5%+1位數	Pt100: 0.5% / 0.2% 從 -150 到 300°C TCJ: 0.4% TCK: 0.5% / 0.3% 從 -40 到 800°C
解析度	1 或 0.1°C	1 或 0.1°C	Pt100: 0.1°C 到 199.9, 1°C TCJ 和 TCK: 1°C
消耗電力	• 230V~ 機型: 最大1.8 W • 12V~ 機型: 最大 0.5 W • 12...24V~ 機型: 最大 3 W	• 230V~ 機型: 最大1.8 W • 12V~ 機型: 最大 0.5 W	• 230V~ 機型: 最大1.8 W • 12V~ 機型: 最大 0.5 W • 12...24V~ 機型: 最大 3 W
額定電壓	• 230V~ ±10% 50/60Hz • 12V~ ±10% 50/60Hz • 12...24V~/⎓ ±10% 50/60Hz	• 230V~ ±10% 50/60Hz • 12V~/⎓ ±10% 50/60Hz	• 230V~ ±10% 50/60Hz • 12V~ ±10% 50/60Hz • 12...24V~ ±10% 50/60Hz
LX 機型			
通信埠	TTL 用來連接到拷貝卡和 TelevisSystem	TTL 用來連接到拷貝卡和 TelevisSystem**	TTL 用來連接到拷貝卡和 TelevisSystem**

*(由參數選擇) **搭配 BusAdapter350

配線圖

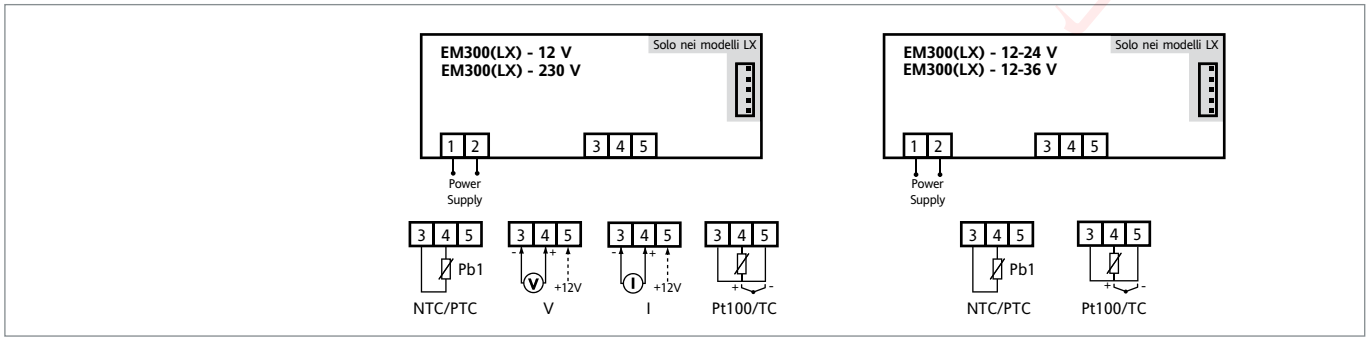

訂購碼

產品編號	描述	供電電壓	感測器	產品編號	描述	供電電壓	感測器
TM10D0000D700	EM300	230V~	PTC/NTC	TM10I0000M700	EM300	230V~	電流
TM10D0000H700	EM300	230V~	NTC	TM10V0000M700	EM300	230V~	電壓

益成自動控制材料行
http://www.enproteko.com/shop

ID 961(LX) - ID 961/A - ID 961/D

應用

ID961控制器特別適用於冷藏機組的應用。

共同特點

面板:IP65

材質:外殼(PC+ABS樹脂膠),UL94 V-O,顯示板(聚碳酸酯),按鍵(熱塑性樹脂)

尺寸:面板32x74mm,深59mm

安裝方式:面板安裝,開孔尺寸71x29mm(+0.2/-0.1mm)

使用溫度: -5…55°C

儲存溫度: -30…85°C

環境濕度:10…90%RH(不可結霜)

規格	ID 961(LX)	ID 961/A	ID 961/D
顯示範圍	• NTC 感測器: -50...99°C • PTC 感測器: -50...99°C	• NTC 感測器: -50...99°C • PTC 感測器: -50...99°C	• NTC 感測器: -50...110.0°C • PTC 感測器: -55...140.0°C
顯示器	沒有小數點 * 2個位數+符號	沒有小數點 * 2位數+符號	沒有小數點 * 3位數+符號
類比輸入	1 NTC 或 PTC *	1 NTC 或 PTC *	1 NTC 或 PTC(除霜輸入) *
通信埠	TTL用來連接拷貝卡	TTL用來連接拷貝卡	TTL用來連接拷貝卡
接點輸出	1 1c接點 8(3)A 250V~,或 1c接點 15A 250V~, 或 1c接點 2hp	1 1c接點 8(3)A 250V~,或1a接點 8(3)A , 或1a接點 15A 1hp 250V	1 1c接點 8(3)A 250V~,或 1a接點 15A 1hp 250V
測量範圍	從-50到99°C	從-55到99°C	從-55到140°C
準確度	優於滿刻度0.5%+1位數	優於滿刻度0.5%+1位數	優於滿刻度0.5%+1位數
解析度	1或0.1°C	1或0.1°C	1或0.1°C
消耗電力	• 230V~機型 : 最大3W • 12V~機型 : 最大1.5W	• 230V~機型 : 最大3W • 12V~機型 : 最大1.5W	• 230V~機型 : 最大3W • 12V~機型 : 最大1.5W
額定電壓	• 230V~±10% 50/60Hz • 12V~/DC±10% 50/60Hz	• 230V~±10% 50/60Hz • 12V~/DC±10% 50/60Hz	• 230V~±10% 50/60Hz • 12V~/DC±10% 50/60Hz
LX 機型			
通信埠	TTL用來連接到拷貝卡和 TelevisSystem		
數位輸入	一組安全低電壓(SELV)輸入接點		
顯示器	3位數+符號		
HACCP認證	選配		

*(由參數選擇)

配線圖

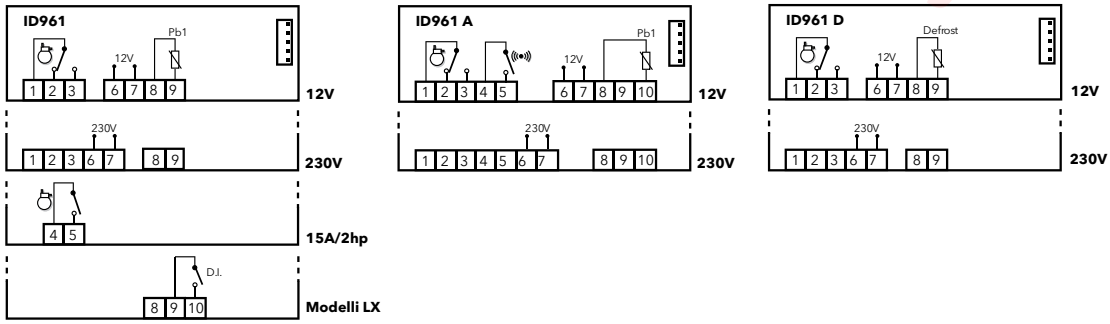

訂購碼

產品編號	描述	繼電器	供電電壓
ID11D00TCA700	ID 961	8A	230V~
ID16D00TCA700	ID 961	15A	230V~
ID17D00TCA700	ID 961	2hp	230V~
ID1AD00TCA700	ID 961/A	8A	230V~

訂購碼

產品編號	描述	繼電器	供電電壓
ID11CB0TCA352	ID961/A	8A	230V~
ID16D00TEH700	ID 961/D	15A	230V~
ID11D10XCH700	ID 961 LX	8A	230V~
ID16D10XCH700	ID 961 LX	15A	230V~

益成自動控制材料行
http://www.enproteko.com/shop

ID983 LX - ID985 /E/CK LX - Echo

應用

ID983 – 985(/E) LX是專門為超市冷藏系統設計的精緻型電子控制器，這些控制器保證了生鮮及冷凍食品保存的品質與安全，且確保冷藏系統在節能方面達到最大的效率。

ID985 /E LX型可以連接到Echo做遠端顯示。ID985 /CK LX型內建RTC功能。

共同特點

面板: IP65

材質: 外殼(PC+ABS樹脂膠)，UL94 V-O，顯示板(聚碳酸酯)，按鍵(熱塑性樹脂)

使用溫度: -5...55°C

儲存溫度: -30...85°C

環境濕度:10…90%RH(不可結霜)

規格	ID983 LX	ID985 (/E) LX	Echo
尺寸	面板 74x32mm, 深度 66mm	面板 74x32mm, 深度 66mm	面板 48x28.6 mm - 深度 15 mm
安裝方式	面板安裝，開孔尺寸 71x29 mm (+0.2/-0.1 mm)	面板安裝，開孔尺寸 71x29 mm (+0.2/-0.1 mm)	面板安裝，開孔尺寸 45.9x26.4 mm (+0.2/-0.1 mm)
顯示範圍	• NTC 感測器: -50.0...110.0°C • PTC 感測器: -55.0...140.0°C	• NTC 感測器: -50.0...110.0°C • PTC 感測器: -55.0...140.0°C	• NTC 感測器: -50.0...110.0°C • PTC 感測器: -55.0...140.0°C
顯示器	沒有小數點* 3 位數加負號	沒有小數點* 3 位數加負號	沒有小數點* 3 位數加負號
類比輸入	3 PTC or NTC *	3 PTC or NTC *	-
數位輸入	2 個無電壓輸入	2 個無電壓輸入	-
通信埠	TTL 用來連接到拷貝卡及 Televis**System**或以ModBus通信協議為基準的系統	TTL 用來連接到拷貝卡及 Televis**System**或以ModBus通信協議為基準的系統	在快速連接端子塊有3種連接方式 (GND, data, 12V)
接點輸出	1 1c接點 1/2hp 8(3)A 250V~ 1 1a接點 1/2hp 8(3)A 1/2hp 250V~	1 1c接點 1/2hp 8(3)A 250V~ + 2 1a接點 1/2hp 8(3)A 250V~ 1 1a接點 1/4hp 5(2)A 250V~	-
測量範圍	從 -55 到 140°C	從 -55 到 140°C	-
精準度	優於滿刻度0.5%+1位數	優於滿刻度0.5%+1位數	-
解析度	1 or 0.1°C	1 or 0.1°C	1 or 0.1°C
消耗電力	最大 1.5VA	最大 3VA	-
額定電壓	12V~/⎓ ±10% 50/60Hz	12V~/⎓ ±10% 50/60Hz	以此裝置連接到的儀器為準
時鐘	✓	✓ (**/CK 機型**)	-
連接	-	✓ (**/CK 機型**)	-
Echo的輸出	-	僅 **ID985 /E LX**	-

*(由參數選擇)

配線圖

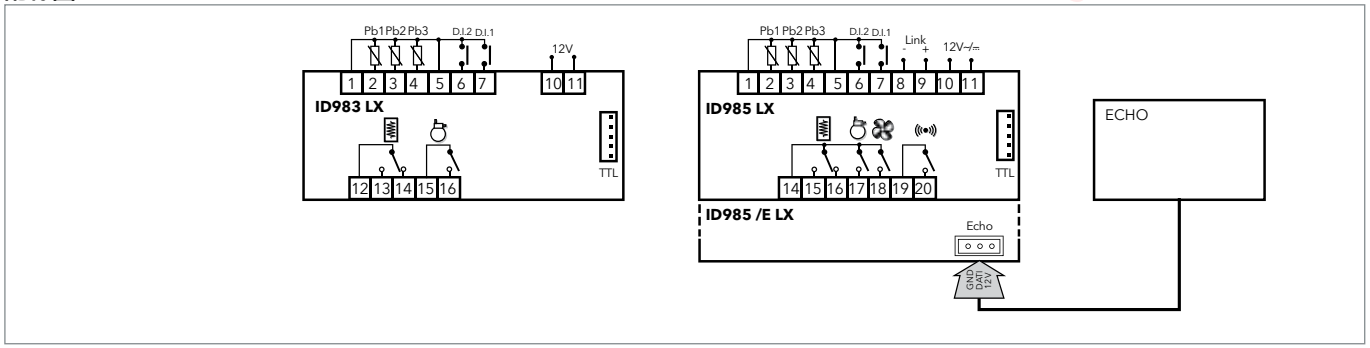

訂購碼

產品編號	描述	感測器	供電電壓
ID32DF1XCD300	ID983 LX	NTC	12V~/⎓

訂購碼

產品編號	描述	感測器	供電電壓
ID34DF1XCD300	ID985 LX	NTC	12V~/⎓
ID34DF3XCD300	ID985 /E LX	NTC	12V~/⎓
EH000010VE000	Echo		

益成自動控制材料行
http://www.enproteko.com/shop

ID 974(LX)

應用

ID974(LX)是以微處理器為基礎的冷藏控制器，專門用在高溫或常溫時控制通風冷凍機組

共同特點

面板:IP65
材質:外殼(PC+ABS樹脂膠)，UL94 V-O，顯示板(聚碳酸酯)，按鍵(熱塑性樹脂)
尺寸:面板74x32mm, 深59mm
安裝方式:面板安裝，開孔尺寸71x29mm(+0.2/-0.1mm)
使用溫度: -5…55°C
儲存溫度: -30…85°C
環境濕度:10…90%RH(不可結霜)

規格	ID-974(LX)	ID-974(LX) 1hp
顯示範圍	• NTC 感測器: -50.0...110.0°C • PTC 感測器: -55.0...140.0°C	• NTC 感測器: -50.0...110.0°C • PTC 感測器: -55.0...140.0°C
顯示器	沒有小數點* 3位數+符號	沒有小數點* 3位數+符號
類比輸入	2 PTC or NTC	2 PTC or NTC
通信埠	TTL 用來連接到以ModBus通信協議為基準的系統拷貝卡	TTL 用來連接到拷貝卡
接點輸出	1 1c接點 8(3)A 250V~+ 1 1a接點 8(3)A 250V~+ 1 1a接點 5(2)A 250V~	1 1c接點 15A 1hp 250V~+ 1 1a接點 8(3)A 250V~+ 1 1a接點 5(2)A 250V~
測量範圍	從-55到140.0°C	從-55到140.0°C
準確度	優於滿刻度0.5%+1位數	優於滿刻度0.5%+1位數
解析度	1 or 0.1°C	1 or 0.1°C
消耗電力	最大1.5VA	最大1.5VA
額定電壓	・230V~ ±10% 50/60Hz ・12V~/⎓ ±10% 50/60Hz	・12V~/⎓ ±10% 50/60Hz
HACCP	適用	適用
LX **機型**		
通信埠	TTL 用來連接到拷貝卡和Televis**System**	TTL 用來連接到拷貝卡和Televis**System**
數位輸入	一組安全低電壓(SELV)輸入接點	一組安全低電壓(SELV)輸入接點

*(由參數選擇)

配線圖

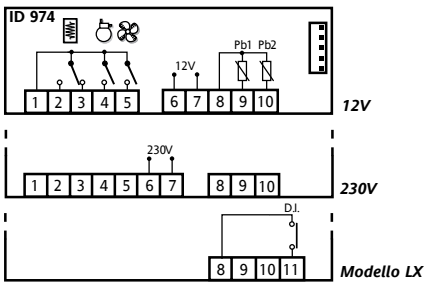

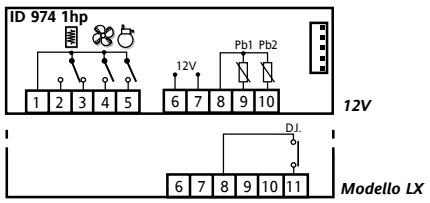

訂購碼

產品編號	描述	繼電器	供電電壓
ID23DB0TCH700	ID974	8A/8A/5A	230V~
ID2CDB0TCH300	ID974	8A/8A/15A	12V~
ID23CB0TCH300	ID974		

訂購碼

產品編號	描述	繼電器	供電電壓
ID23DM0XCD700	ID974 LX HACCP	8A/8A/5A	230V~
ID23DL0XCH700	ID974 LX	8A/8A/5A	230V~

益成自動控制材料行
http://www.enproteko.com/shop

ID PLUS902 - ID PLUS961

應用

ID PLUS902及961系列控制器為具有多種預設模式選項的新世代控制裝置，能在常溫下(0°C以上)同時控制加熱應用及冷凍儲存機組。

共同特色

新面板設計 - 面板: IP 65

外殼: PC+ABS UL94 V-0 樹脂膠,顯示板（聚碳酸酯）,按鍵（熱塑性樹脂）

尺寸: 面板74x32mm, 深 59mm

安裝: 面板安裝, 開孔尺寸71x29mm(+0.2/-0.1mm)

工作溫度 -5...55°C

儲存溫度 -30...85°C

環境濕度: 10...90% RH (不可結霜)

簡易的使用者介面

預設參數列表 - 可選擇或重新儲存HACCP 功能

可以和Televis**System** 及 ModBus New USB/TTL Unicard連接

以下載/上傳參數

規格	ID PLUS902	ID PLUS961
顯示範圍:	• NTC 感測器: -50.0...110.0°C • PTC 感測器: -55.0...140.0°C • Pt1000 感測器: -55.0...150.0°C	• NTC 感測器: -50.0...110.0°C • PTC 感測器: -55.0...140.0°C • Pt1000 感測器: -55.0...150.0°C
顯示器	具有小數點* 3 位數 + 符號	具有小數點* 3 位數 + 符號
類比輸入	1 PTC / NTC / Pt1000 *	1 PTC / NTC / Pt1000 *
輸入配置	1 數位 (SELV) / 類比 (PTC/NTC/Pt1000)*	1 數位 (SELV) / 類比 (PTC/NTC/Pt1000)*
通信埠	TTL 用來連接到 Unicard/Copy Card 或 Televis**System/**ModBus 監控裝置*	TTL 用來連接到 Unicard/Copy Card 或 Televis**System/**ModBus 監控裝置*
接點輸出	1 1c接點 ½hp 8(4)A 250V~	1 1a接點 2hp 12(12)A 250V~
測量範圍	-55.0...150.0°C	-55.0...150.0°C
準確度:	優於滿刻度 0.5% +1 位數	優於滿刻度 0.5% +1 位數
解析度:	1 或 0.1°C	1 或 0.1°C
消耗電力	最大 3W	最大 3W
額定電壓	• 230V~ ±10% 50/60Hz • 12V~/⎓ ±10% 50/60Hz	• 230V~ ±10% 50/60Hz • 12V~/⎓ ±10% 50/60Hz
HACCP認證	✓	✓

*(由參數選擇)

配線圖

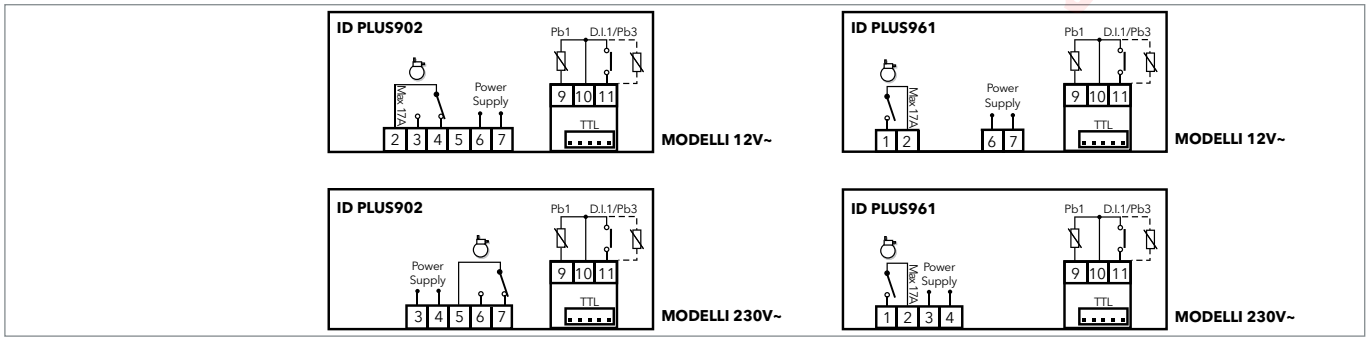

訂購碼

產品編號	描述	繼電器	額定電壓
IDP11D0700000	ID PLUS902 NTC	8A	230V~
IDP11D0300000	ID PLUS902 NTC	8A	12V~/⎓

訂購碼

產品編號	描述	繼電器	額定電壓
IDP17D0700000	ID PLUS961 NTC	2hp	230V~
IDP17D0300000	ID PLUS961 NTC	2hp	12V~/⎓

益成自動控制材料行
http://www.enproteko.com/shop

ID PLUS971 - ID PLUS974

應用

ID PLUS 971系列控制器為適合常溫及低溫下運作的靜態冷凍儲存機組控制裝置。

ID PLUS 974系列控制器為適用於在低溫環境下運作的靜態與通風冷凍儲存機組控制裝置。

共同特色

新面板設計 - 前面板: IP 65

外殼: PC+ABS UL94 V-0 樹脂膠,顯示板（聚碳酸酯）,按鍵（熱塑性樹脂）

尺寸: 前面板74x32mm, 深 59mm

安裝: 面板安裝, 開孔尺寸71x29mm(+0.2/-0.1mm)

工作溫度 -5...55°C

儲存溫度 -30...85°C

環境濕度: 10...90% RH (不可結霜)

簡易的使用者介面

預設參數列表 - 可選擇或重新儲存HACCP 功能

可以和Televis**System** 及 ModBus New USB/TTL Unicard連接

以下載/上傳參數

規格	**ID-PLUS971**	**ID-PLUS974**
顯示範圍	• NTC 感測器: -50.0...110.0°C • PTC 感測器: -55.0...140.0°C • Pt1000 感測器: -55.0...150.0°C	• NTC 感測器: -50.0...110.0°C • PTC 感測器: -55.0...140.0°C • Pt1000 感測器: -55.0...150.0°C
顯示器	具有小數點* 3 位數 + 符號	具有小數點* 3 位數 + 符號
類比輸入	2 PTC / NTC / Pt1000 *	2 PTC / NTC / Pt1000 *
輸出配置	1 數位 (SELV) / 類比 (PTC/NTC/Pt1000)* 1 數位 (SELV) / serial TTL*	1 數位 (SELV) / 類比 (PTC/NTC/Pt1000)* 1 數位 (SELV) / serial TTL*
通信埠	TTL 用來連接到 Unicard/Copy Card 或 Televis**System/**ModBus 監控裝置*	TTL 用來連接到 Unicard/Copy Card 或 Televis**System/**ModBus 監控裝置*
接點輸出	1 1c接點 ½hp 8(4)A 250V~ 1 1a接點 2hp 12(12)A 250V~	1 1c接點 ½hp 8(4)A 250V~ 1 1a接點 2hp 12(12)A 250V~ 1 1a接點 5(2)A 250V~
測量範圍	-55.0...150.0°C	-55.0...150.0°C
準確度:	優於滿刻度 0.5% +1 位數	優於滿刻度 0.5% +1 位數
解析度:	1 或 0.1°C	1 或 0.1°C
消耗電力	最大 3W	最大 3W
額定電壓	• 230V~ ±10% 50/60Hz • 12V~/⎓ ±10% 50/60Hz	• 230V~ ±10% 50/60Hz • 12V~/⎓ ±10% 50/60Hz
Buzzer:	✓	選配
HACCP認證	✓	✓

*(由參數選擇)

配線圖

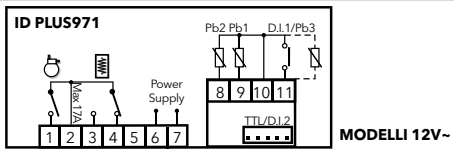

MODELLI 12V~

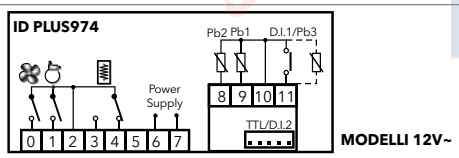

MODELLI 12V~

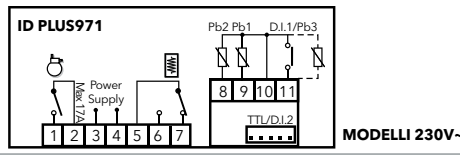

MODELLI 230V~

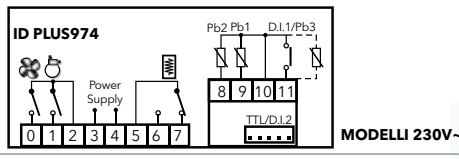

MODELLI 230V~

訂購碼

產品編號	描述	繼電器	額定電壓
IDP29DB700000	ID PLUS971 NTC	2hp/8A	230V~
IDP29DB300000	ID PLUS971 NTC	2hp/8A	12V~/⎓

訂購碼

產品編號	描述	繼電器	額定電壓
IDP2ED0700000	ID PLUS974 NTC	2hp/8A/5A	230V~
IDP2ED0300000	ID PLUS974 NTC	2hp/8A/5A	12V~/⎓

益成自動控制材料行
http://www.enproteko.com/shop

ID PLUS978

應用

IDPlus 978系列控制器是新世代控制器，適合用於中小型擴大機

共同特色

外型:新面板設計

顯示:簡易的使用者介面

配置:包含四個預設參數，可選擇或重新儲存

外殼: PC+ABS UL94 V-0 樹脂膠,顯示板（聚碳酸酯）
，按鍵（熱塑性樹脂）

尺寸: 面板74x32mm, 深 59mm

安裝: 面板安裝, 開孔尺寸71x29mm(+0.2/-0.1mm)

工作溫度 -5...55°C

儲存溫度 -30...85°C

環境濕度: 10...90% RH (不可結霜)

功能:HACCP

通信埠:可以和Televis**System** 及 ModBus連接

配件:新的UBS/TTL Unicard可下載與上傳參數

規格	**ID PLUS978**
顯示範圍:	• NTC 感測器: -50.0...110.0°C • PTC 感測器: -55.0...140.0°C • Pt1000 感測器: -55.0...150.0°C
顯示器	具有小數點* 3 位數 + 符號
類比輸入	2 PTC / NTC / Pt1000 *
輸入配置	1 數位 (SELV) / 類比 (PTC/NTC/Pt1000)* 1 數位 (SELV) / serial TTL*
通信埠	TTL 用來連接到 Unicard/Copy Card 或 Televis**System/**ModBus 監控裝置*
接點輸出	1 1c接點 ½ Hp 8(4)A 250 V~ 1 1a接點 5A 250 V~ 1 1a接點 1.5HP 10(6)A 250 V~ 1 1a接點 5A 250 V~
測量範圍	-55.0...150.0°C
準確度:	優於滿刻度 0.5% +1 位數
解析度:	1 或 0.1°C
消耗電力	最大 3W
額定電壓	• 230V~ ±10% 50/60Hz • 12V~/⎓ ±10% 50/60Hz
Buzzer:	✓
HACCP認證	✓

*(由參數選擇)

配線圖

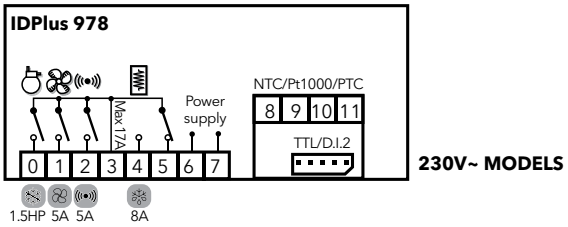

230V~ MODELS

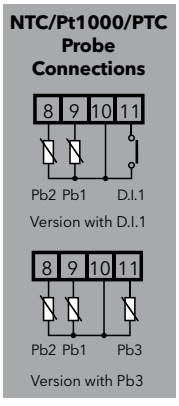

訂購碼

產品編號	描述	Rating	額定電壓
IDP24DB7*0000	IDPlus 978 NTC	1.5Hp	230V~

益成自動控制材料行
http://www.enproteko.com/shop

EWCM8400	**... B2**
EWCM8600	**... B2**
EWCM8900	**... B2**
EWCM9100	**... B3**
EWCM9900	**... B3**
Keyboard	**... B3**
EWCM840/S	**... B4**
EWCM860/S	**... B4**
EWCM890/S	**... B4**
EWCM900/S	**... B5**
EWCM 4120-4150-4180	**... B6**
EWRC 300 LX	**... B7**
EWRC 500 LX	**... B7**
EWRC 550 LX	**... B8**
EWRC 800 LX	**... B8**
EWHT 800 LX	**... B9**
EWHT 1800 LX	**... B9**
EEV System	**... B10**
EEV System - kit	**... B11**
FASEC33	**... B12**
FASEC43 (C)	**... B12**
FASEC53	**... B12**
DRM300	**... B13**
RGM300	**... B13**

工業控制器系列適用於所有的製冷系統，廣泛使用在發電廠最複雜的應用，它能保證提供、管理最高品質的應用在新鮮和冷凍食品中，要歸功於一套特定的算法，同時保證最大效能的製冷系統。創新的設計結合了安裝的簡易性和防水性。用戶介面讓使用裝置簡單且直接，顯示技術讓使用者能直接透過控制功能來監控所有主要系統的變數。控制器同時具有進階的功能，如年度HACCP歷史紀錄，結合溫度和濕度控制，同時控制吸力和冷凝部分，在較進階的模型，多壓縮機系統。

益成自動控制材料行

益成自動控制材料行
http://www.enproteko.com/shop

EWCM8400 - EWCM8600 - EWCM8900

應用

EWCM壓縮機機房之新系列控制器提供冷藏系統溫度控制一個單一解決方案。有圖形液晶顯示器和快速參數設置選單的外接鍵盤能提供更多的輔助，使操作者更容易配置參數和存取資料。
因專用的控制演算法，可保證有效的節約能源。

共同特色

外殼: 塑膠外殼, 13 DIN module (227.5x110x60mm)
絕緣等級: 2
功能: 變頻控制同時控制吸汽與吐出
安裝: DIN Omega rail 軌道式
連接方式: 螺絲型可移除式端子台
工作溫度: -5...55°C
儲存溫度: -30...85°C
環境濕度: 10...90% RH (不可結霜)
外接式操作鍵盤: LCD顯示
控制器與操控鍵盤連接器: 6-way 快速接頭

規格	EWCM8400	EWCM8600	EWCM8900
類比輸入	2 NTC/PTC/DI + 1 高精度電流 (4...20mA / 0...5V / 0...10V)	2 NTC/PTC/DI + 1 高精度電流 (4...20mA / 0...5V / 0...10V)	2 NTC/PTC/DI + 1 高精度電流 (4...20mA / 0...5V / 0...10V)
數位輸入	6 電壓 (100...240V~) + 2 無電壓配置	10 電壓 (100...240V~) + 2 無電壓配置	10 電壓 (100...240V~) + 2 無電壓配置
類比輸出	1 電壓/電流 (0...10V/4...20mA)	1 電壓/電流 (0...10V/4...20mA)	1 電壓/電流 (0...10V/4...20mA)
接點輸出	6 1a 接點 5(2)A 250V~ (2 配置) + 1 1c接點 8(3)A 250V~ (警報)	6 1a 接點 5(2)A 250V~ (壓縮機) + 2 1c接點 8(3)A 250V~ (1 for 警報及 1 配置)	11 1a 接點 5(2)A 250V~ (9 壓縮機)+2 1c接點 8(3)A 250V~ (1 警報)(3 配置繼電器)
通信埠	TTL 用來連接USB 至拷貝卡 + RS-485 用來連接 Televis**System** 及具有 **ModBus** 協定的通信埠	TTL 用來連接USB 至拷貝卡 + RS-485 用來連接 Televis**System** 及具有 **ModBus** 協定的通信埠	TTL 用來連接USB 至拷貝卡 + RS-485 用來連接 Televis**System** 及具有 **ModBus** 協定的通信埠
時鐘	✓	✓	✓
消耗電力	20W	20W	20W
額定電壓	100...240V~ ±10% 50/60Hz	100...240V~ ±10% 50/60Hz	100...240V~ ±10% 50/60Hz

配線圖

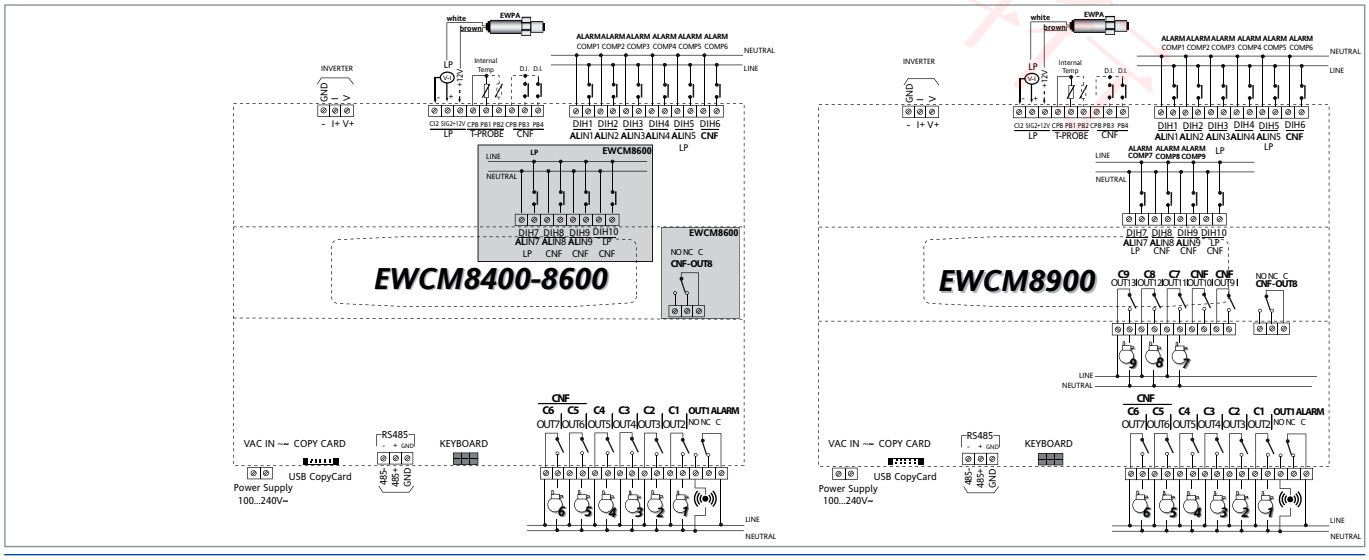

訂購碼

產品編號	描述	產品編號	描述
EM34AG1*1BH0A	EWCM8400	EM34BH1*1BH0A	EWCM8900
EM34DH1*1BH0A	EWCM8600		

*** 本頁訂購碼後的字母為所提供的語言指示：**
A: ITA/ENG; B: ENG/ITA; C: FRA/ENG; D: ESP/ENG; F: GER/ENG; Q: TUR/ENG

益成自動控制材料行
http://www.enproteko.com/shop

EWCM9100 - EWCM9900 - Keyboard

應用

EWCM壓縮機機房之新系列控制器提供冷藏系統溫度控制一個單一解決方案。有圖形液晶顯示器和快速參數設置選單的外接鍵盤能提供更多的輔助，使操作者更容易配置參數和存取資料。
因專用的控制演算法，可保證有效的節約能源。

共同特色

絕緣等級: 2
工作溫度: -5...55°C
環境濕度:10...90% RH (不可結霜)
控制器與操控鍵盤連接器: 6-way 快速接頭

規格	EWCM9100	EWCM9900	Keyboard
外殼	PC+ABS UL94 塑膠外殼 V-0 13DIN module (227.5x110x60mm)	PC+ABS UL94 塑膠外殼 V-0 18DIN module (315x110x60mm)	PC+ABS UL94 V-0 塑膠外殼 (160x96x10mm)
安裝	DIN Omega rail 軌道式	DIN Omega rail 軌道式	牆面安裝,開孔尺寸138x68mm
儲存溫度	-30...85°C	-30...85°C	-20...85°C
類比輸入	4 NTC/PTC/DI + 2 高精度電流 (4...20mA / 0...5V / 0...10V)	4 NTC/PTC/DI + 3 高精度電流 (4...20mA / 0...5V / 0...10V)	-
數位輸入	10 電壓 (100...240V~) + 4 無電壓	14 電壓 (100...240V~) + 6 無電壓	-
類比輸出	2 電壓/電流 (0...10V/4...20mA)	3 電壓/電流 (0...10V/4...20mA)	-
接點輸出	11 1a接點 5(2)A 250V~ (4 壓縮機, 4風扇及 3 配置) + 2 1c接點 8(3)A 250V~ (1 警報及 1 配置)	17 1a接點 5(2)A 250V~ (4 壓縮機, 8 局部壓縮機及5 配置) +2 1c接點 8(3)A 250V~ (1 警報及 1 配置)	-
通信埠	TTL 用來連接USB 至拷貝卡 + RS-485 用來連接 Televis**System** 及具有 **ModBus** 協定的通信埠	TTL 用來連接USB 至拷貝卡 + RS-485 用來連接 Televis**System** 及具有 **ModBus** 協定的通信埠	-
顯示器	LCD 於外接鍵盤上	LCD 於外接鍵盤上	128x64 像素的圖像 LCD 背光式LED
功能	變頻控制同時控制吸汽與吐出	變頻控制同時控制吸汽與吐出	-
消耗電力	20W	20W	3VA
額定電壓	100...240V~ ±10% 50/60Hz	100...240V~ ±10% 50/60Hz	從控制器支援

配線圖

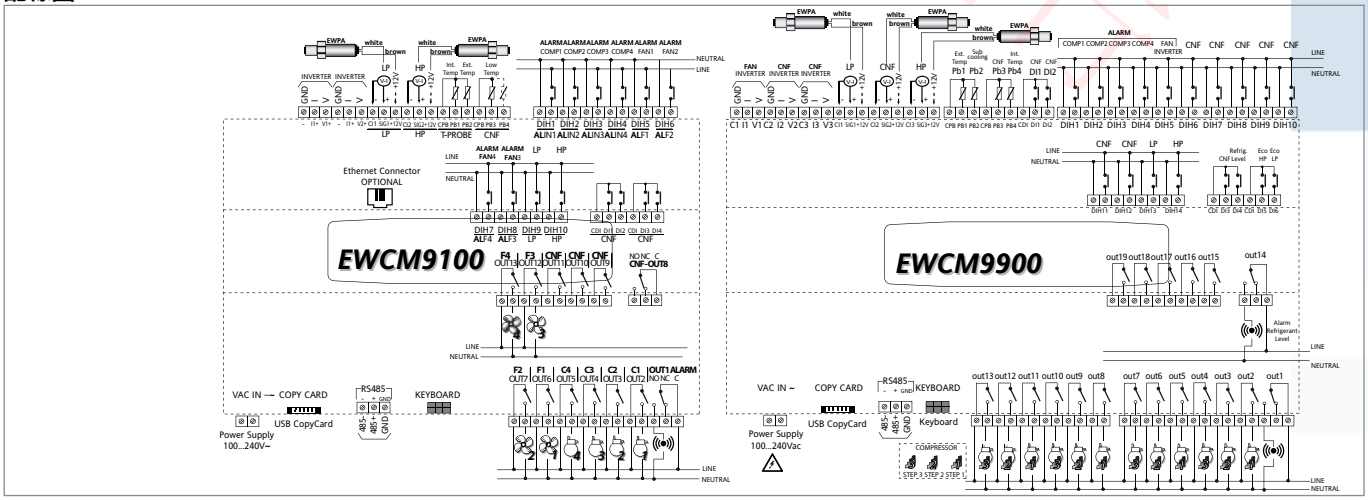

訂購碼

產品編號	描述
EM35BH2*1BH0A	EWCM9100
EM83CI3A*0BH0A	EWCM9900

訂購碼

產品編號	描述
EMK0000B00000	ENG/ITA keyboard
CO000029	3m 電纜
CO000031	5m 電纜

*** 本頁訂購碼後的字母為所提供的語言指示：**
A: ITA/ENG; B: ENG/ITA; C: FRA/ENG; D: ESP/ENG; F: GER/ENG; Q: TUR/ENG

益成自動控制材料行
http://www.enproteko.com/shop

EWCM840/S - EWCM860/S - EWCM890/S

應用

EWCM800 控制器是專為管理冷藏系統機房內所有的壓縮機而設計的，它是經由讀取系統的吸汽壓力來管理。

共同特色

外殼: 塑膠外殼
尺寸: 面板 72x144mm, 深 120mm
安裝: 牆面安裝搭配安裝架
通信埠: 可移除式螺絲端子盒
資料儲存: 非揮發性記憶體
適用冷煤(Freon)種類: R-22, R-134a, R-502, R-404a, R-407a, R-507a

規格	EWCM840/S	EWCM860/S	EWCM890/S
顯示器	4 位數	4 位數	4 位數
低壓感測器 (吸汽)	4...20 mA/NTC	4...20 mA/NTC	4...20 mA/NTC
最小壓力開關	1 個光隔離電壓輸入 (和額定電壓的電壓相同)	1 個光隔離電壓輸入 (和額定電壓的電壓相同)	1 個光隔離電壓輸入 (和額定電壓的電壓相同)
警報輸出	1 1a接點 6(3)A 250V~	1 1a接點 6(3)A 250V~	1 1a接點 6(3)A 250V~
控制器錯誤輸出	1 1a接點 6(3)A 250V~	1 1a接點 6(3)A 250V~	1 1a接點 6(3)A 250V~
輸出配置	4 個光隔離電壓輸出	6 個光隔離電壓輸出	9 個光隔離電壓輸出
通信埠	1 個RS-485輸出，用來連接 Televis**System**	1 個RS-485輸出，用來連接 Televis**System**	1 個RS-485輸出，用來連接 Televis**System**
解析度	0.01 bar; 0.1 PSI (°C)	0.01 bar; 0.1 PSI (°C)	0.01 bar; 0.1 PSI (°C)
準確度	優於滿刻度 0.5%	優於滿刻度 0.5%	優於滿刻度 0.5%
消耗電力	最大6VA	最大6VA	最大6VA
額定電壓	• 230V~ ±10% 50/60Hz • 115V~ ±10% 50/60Hz • 24V~/⎓ ±10% 50/60Hz	• 230V~ ±10% 50/60Hz • 115V~ ±10% 50/60Hz • 24V~/⎓ ±10% 50/60Hz	• 230V~ ±10% 50/60Hz • 115V~ ±10% 50/60Hz • 24V~/⎓ ±10% 50/60Hz

配線圖

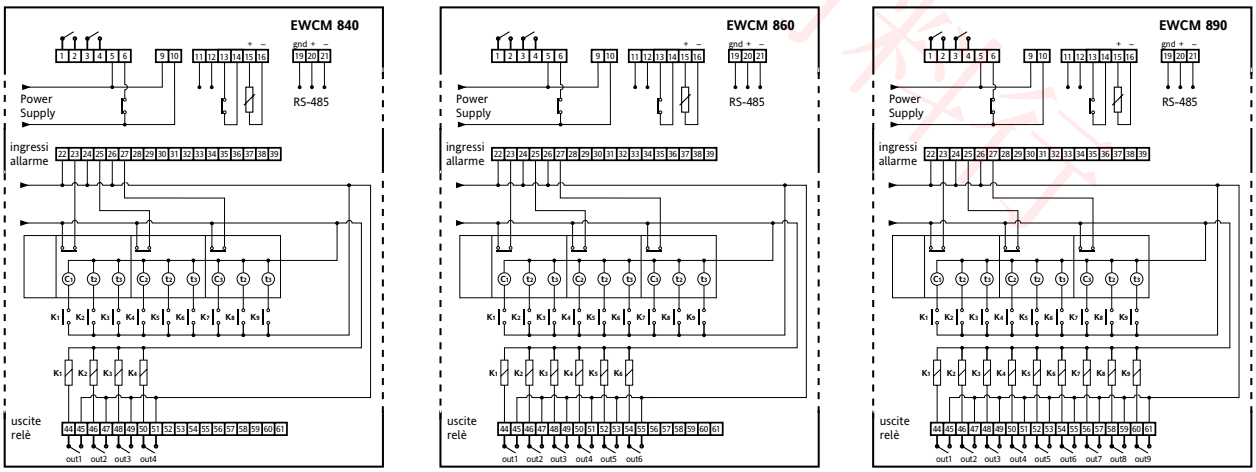

訂購碼

產品編號	描述	供電電壓	產品編號	描述	供電電壓
EM8A151700	EWCM840/S pressure	230V~	EM8B251700	EWCM860/S temperature	230V~
EM8A251700	EWCM840/S temperature	230V~	EM8C151750	EWCM890/S pressure	230V~
EM8B151700	EWCM860/S pressure	230V~	EM8C251700	EWCM890/S temperature	230V~

益成自動控制材料行
http://www.enproteko.com/shop

EWCM900 /S

應用

EWCM900 控制器是為管理冷藏系統機房的壓縮機和冷凝器而設計。

壓縮機是經由讀取系統的吸汽壓力來控制，而冷凝器是透過監測冷凝壓力來控制。

共同特色

外殼: 塑膠外殼

尺寸: 前面板 72x144mm, 深 120mm

安裝: 牆面安裝搭配安裝架

通信埠: 可移除式螺絲端子盒

規格	EWCM900 /S
資料儲存	-
適用冷煤種類	freon R-22, R-134a, R-502, R-404a, R-407a, R-507a
低壓感測器 (吸汽):	4...20 mA or NTC
高壓感測器 (吐出):	4...20 mA or NTC
警報輸出	1 1a接點 6(3)A 250V~
警報	11 光隔離電壓輸入 *
輸出配置數量	11 1a接點 6(3)A 250V~
序列埠	1 RS-485 輸出用來連接 Televis**System**
控制器錯誤輸出	1 1a接點 6(3)A 250V~
吐出壓力開關	1 光隔離電壓輸入 *
吸汽壓力開關	1 光隔離電壓輸入 *
吐出感測器輸出	4...20mA or NTC
消耗電力	最大6VA
額定電壓	• 220V~ ±10% 50/60Hz • 110V~ ±10% 50/60Hz • 12, 24V~/⎓ ±10% 50/60Hz

*(由參數選擇)

配線圖

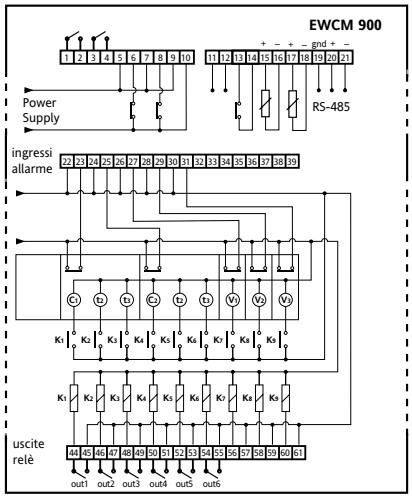

訂購碼

產品編號	描述	供電電壓
EM9D151750	EWCM900 /S pressure	230V~
EM9D251700	EWCM900 /S temperature	230V~

益成自動控制材料行

益成自動控制材料行
http://www.enproteko.com/shop

EWCM4120-4150-4180

應用

由三個不同的控制器範圍組成，是中小型壓縮機房理想的解決方案，易用性、高可靠性和多功能性控制是不可或缺的功能，滿足所有壓縮機房管理的運作需求。

共同特點

4位數的LED顯示器；面板:IP65
材質:塑膠外殼，阻燃等級UL94 V-O
尺寸:面板32x74mm,深70mm

安裝方式:面板安裝, 開孔尺寸71x29mm
工作溫度: -5...60°C
儲存溫度: -20...85°C
環境濕度:10...90%RH (不可結霜)

規格	EWCM4120	EWCM4150	EWCM4180
類比輸入	2 4...20mA / 比例 0...5V / 0...10V / NTC / D.I.*	2 4...20mA / 比例 0...5V / 0...10V / NTC / D.I.*	2 4...20mA / 比例 0...5V / 0...10V / NTC / D.I.*
數位輸入	7 SELV 接點	7 SELV 接點	7 SELV 接點
類比輸出	• TRIAC • PWM - 開集極 -	- • 2 PWM - 開集極 • 0...10V / 4...20mA / 0...20mA*	- • 2 PWM - 開集極 • 0...10V / 4...20mA / 0...20mA*
接點輸出	4 1a接點 2A 250V~ + 開集極	5 1a接點 2A 250V~ + 開集極	5 1a接點 2A 250V~ + 開集極
通信埠	TTL埠用於連接拷貝卡和TelevisSystem, 可經由選擇模式來選取	TTL埠用於連接拷貝卡和TelevisSystem, 可經由選擇模式來選取	TTL埠用於連接拷貝卡和TelevisSystem, 可經由選擇模式來選取
時鐘	✓	✓	✓
消耗電力	最大5VA	最大5VA	最大5VA
額定電壓	12V~ ±10% 50/60Hz	12V~ ±10% 50/60Hz	12V~ ±10% 50/60Hz

*(由參數選擇)

組合

訂購碼	描述	詳細資訊
EM6A12001EL16	EWCM4120/C 產品組合	1 x EM6A12001EL11 - EWCM4120/C with wires 1 x TF411200 - transformer 230/12 5VA shielded 1 x TD400030 - EWPA 030 R 0/5V 0/30BAR Ratiometric transd. 1 x TD400010 - EWPA 010 R 0/5V 0/10BAR Ratiometric transd. 2 x CO000027 - WIR. EWPA 1m R 0/5V Wir. for ratiometric transd.
EM6A22101EL16	EWCM4180/C 產品組合	1 x EM6A22101EL11- EWCM 4180/C with wires 1 x TF411200 - transformer 230/12 5VA shielded 1 x TD400030 - EWPA 030 R 0/5V 0/30BAR Ratiometric transd. 1 x TD400010 - EWPA 010 R 0/5V 0/10BAR Ratiometric transd. 2 x CO000027 - WIR. EWPA 1m R 0/5V Wir. for ratiometric transd.

配線圖

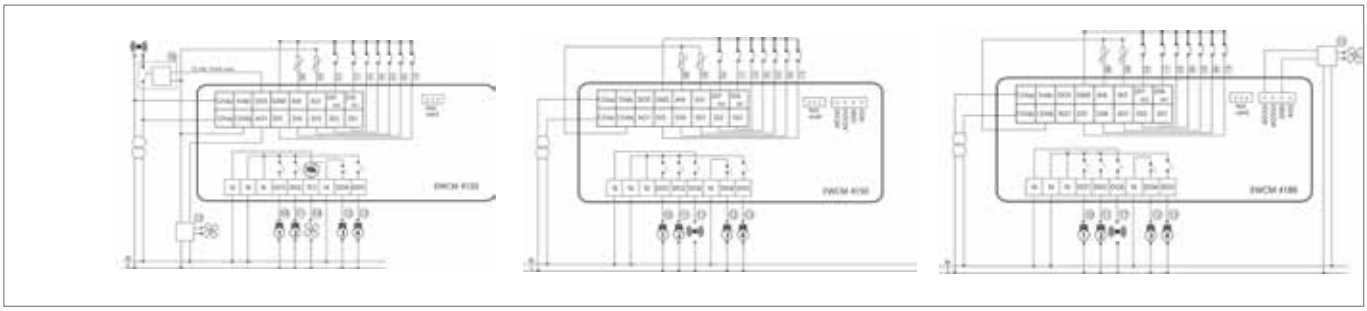

訂購碼

產品編號	描述	供電電壓
EM6A12001EL10	EWCM4120 /C	12V~
EM6A12001EL11	EWCM4120 /C with wires	12V~
EM6A22105EL10	EWCM4150 /C	12V~
EM6A22105EL11	EWCM4150 /C with wires	12V~

產品編號	描述	供電電壓
EM6A22101EL10	EWCM4180 /C	12V~
EM6A22101EL11	EWCM4180 /C with wires	12V~

益成自動控制材料行
http://www.enproteko.com/shop

EWRC300 LX - EWRC500 LX

應用

低溫冷凍室控制器搭配高達2馬力的單相壓縮機安裝於機板上。
EWRC 300 LX和EWRC 500 LX分別有3個和5個輸出端在可配置的繼電器上以控制所有房間的配套使用者。

共同特點

面板:IP54
材質:Bayblend FR110
尺寸:面板210x245mm, 深90mm
安裝方式:壁掛式

使用溫度: -5…50°C
儲存溫度: -20…85°C
環境濕度:10…90%RH (不可結霜)

規格	EWRC300 LX	EWRC500 LX
顯示範圍	• NTC 感測器: -50.0...110.0°C • PTC 感測器: -55.0...150.0°C	• NTC 感測器: -50.0...110.0°C • PTC 感測器: -55.0...150.0°C
顯示器	沒有小數點* 2個顯示器 : 3位數+ 符號和 4位數	沒有小數點* 2個顯示器 : 3位數+ 符號和 4位數
類比輸入	3 x NTC/PTC *	3 x NTC/PTC *
數位輸入	兩組安全低電壓(SELV)輸入接點*	兩組安全低電壓(SELV)輸入接點*
通信埠	TTL和RS-485 (附有選配的插入式模組) 用於連接拷貝卡、Televis**System**和以Modbus協議為基礎的系統	TTL和RS-485 (附有選配的插入式模組) 用於連接拷貝卡、Televis**System**和以Modbus協議為基礎的系統
接點輸出	1 1a 接點 2hp 250V~ 1 1c 接點 1hp 250V~ 1 1a 接點 8(3)A 250V~	1 1a接點 2hp 250V~ 1 1c接點 1hp 250V~ 1 1a接點 8(3)A 250V~ 1 1c接點 8(3)A 250V~ 1 1a接點 1 hp250V~
測量範圍	-55...150°C	-55...150°C
準確度	優於滿刻度0.5%+1位數	優於滿刻度0.5%+1位數
解析度	1 or 0.1°C	1 or 0.1°C
額定電壓	230V~ ±10% 50/60Hz	230V~ ±10% 50/60Hz
消耗電力	最大14W	最大14W
電源端子	6.3mm 端子 - 卸除式端子	6.3mm 端子 - 卸除式端子
HACCP認證	選配	選配
時鐘	選配	選配
電源開關	選配	選配

*(由參數選擇)

配線圖

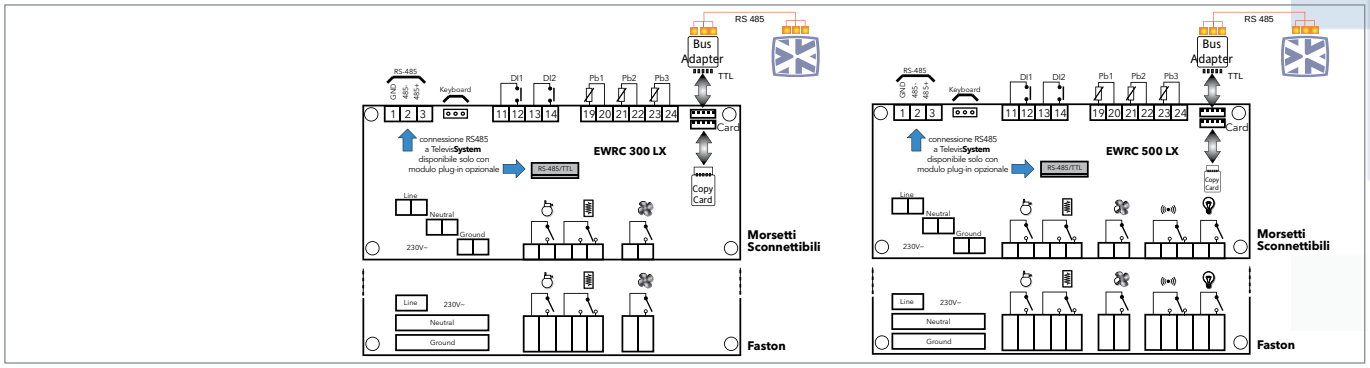

訂購碼

產品編號	描述	選配
RCP3HDTX1H710	EWRC300 LX removable	RTC/HACCP

訂購碼

產品編號	描述	選配
RCP3UDTX1H710	EWRC500 LX removable	RTC/HACCP
RCP3UDVX1H710	EWRC500 LX removable	RTC/Main Switch

益成自動控制材料行

益成自動控制材料行
http://www.enproteko.com/shop

EWRC550 LX - EWRC800 LX

應用

有著先進操作功能的控制器應用於雙門冷藏庫，有溫度、濕度和風扇轉速控制，以及通信連接來同步除霜管理和遙控鍵板的安裝。

共同特點

面板: IP54
材質: Bayblend FR110
尺寸:面板 210x245mm, 深 90mm
安裝方式:壁掛式

使用溫度: -5...50°C
儲存溫度: -20...85°C
環境濕度: 10...90% RH (不可結霜)

規格	EWRC550 LX	EWRC800 LX
顯示器	沒有小數點* 2個顯示器 : 3位數+ 符號和 4位數	沒有小數點* 2個顯示器 : 3位數+ 符號和 4位數
類比輸入	2 Pt100 + 1 NTC/PTC* + 1 4...20mA/0...10V*	4 NTC/PTC* + 1 4...20mA/0...10V *
數位輸入	四組安全低電壓(SELV)輸入接點	四組安全低電壓(SELV)輸入接點
通信埠	TTL 在選配的插入式模組裡用來連接拷貝卡和 Televis**System** RS-485通信	TTL 在選配的插入式模組裡用來連接拷貝卡和 Televis**System** RS-485通信
接點輸出	1 1a接點 2Hp 12(12)A 250V~ 1 1a接點 1Hp 8(8)A 250V~ 2 1c接點 ½Hp 8(4)A 250V~ 1 1a接點 ½Hp 8(4)A 250V~	3 1a接點 ½Hp 8(4)A 250V~ 1 1a接點 2Hp 12(12)A 250V~ 1 1c接點 1Hp 8(8)A 250V~ 1 1c接點 ½Hp 8(4)A 250V~ 2 1a接點 1Hp 8(8)A 250V~
類比輸出	1個可配置的類比輸出（見接線圖）	1個可配置的類比輸出（見接線圖）
測量範圍	-200...800°C	-55...150°C
準確度	優於滿刻度0.5%+1位數	優於滿刻度0.5%+1位數
解析度	1 or 0.1°C	1 or 0.1°C
額定電壓	100...240V~ ±10% 50/60Hz	100...240V~ ±10% 50/60Hz
消耗電力	最大15W	最大15W
電源端子	6.3mm 端子 - 卸除式端子	6.3mm 端子 - 卸除式端子
HACCP	選配	選配
時鐘	✓	✓
電源開關	選配	選配

*(由參數選擇)

配線圖

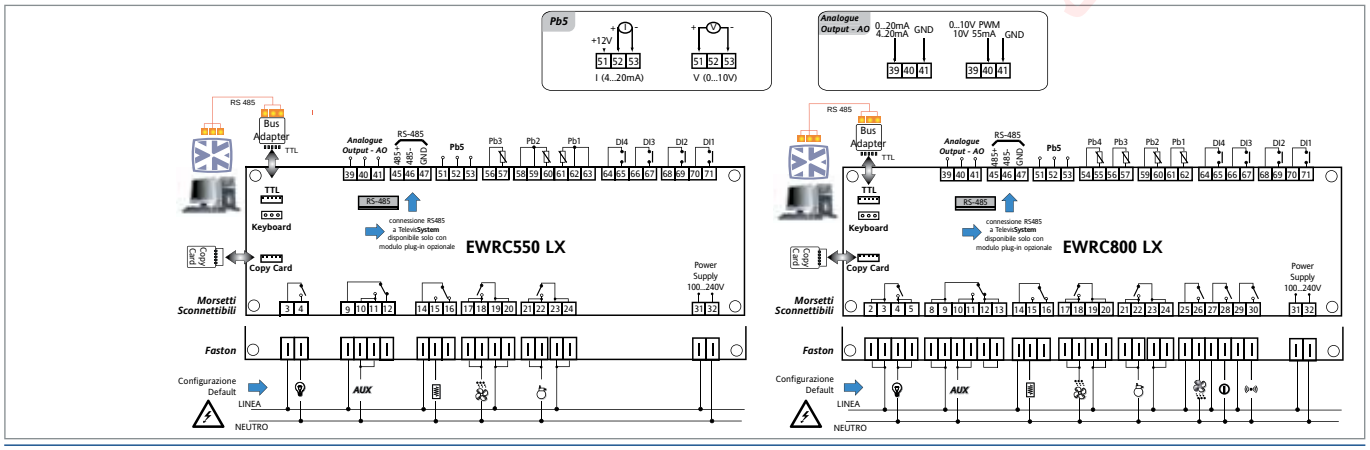

訂購碼

產品編號	描述	供電電壓	產品編號	描述	供電電壓
RCEMIPTX1HH10	EWRC550 LX Pt100	100...240V~	RCE48DTX1HH10	EWRC800 LX	100...240V~

益成自動控制材料行
http://www.enproteko.com/shop

EWHT800 LX - EWHT1800 LX

應用

有著先進操作功能的控制器應用於雙門冷藏庫，有溫度、濕度和風扇轉速控制，來管理固化和乾燥的流程。

共同特點

面板: IP54
材質: Bayblend FR110
尺寸:面板 210x245mm, 深 90mm

安裝方式:壁掛式
儲存溫度:-20...85°C
環境濕度:10...90% RH (不可結霜)

規格	EWHT800 LX	EWHT1800 LX
顯示範圍	• NTC 感測器*: -50.0...110.0°C • PTC 感測器*: -55.0...150.0°C • 4...20mA input: 0...2000	• NTC 感測器: -50.0...110.0°C • 0...10V/4...20mA input: 0...2000
顯示器	雙層顯示器 3 位數 + 符號 / 4 位數	0...2000 圖像LCD 64x128 像素, backlit
類比輸入	• 4 x NTC /PTC* + 1 電流輸入 4...20mA	4 x NTC * + 1 輸入 0...10V/4...20mA *
數位輸入	四組安全低電壓(SELV)輸入接點*	四組安全低電壓(SELV)輸入接點*
通信埠	TTL 在選配的插入式模組裡用來連接拷貝卡和 TelevisSystem RS-485通信	TTL 在選配的插入式模組裡用來連接拷貝卡和 TelevisSystem RS-485通信
接點輸出	3 1a接點 ½ hp 8(4)A 250V~ 1 1c接點 ½ hp 8(4)A 250V~ 2 1a接點 1hp 8(8)A 250V~ 1 1c接點 1hp 8(8)A 250V~ 1 1a接點 2 hp 12(12)A 250V~	2 1a接點 1Hp 8(8)A 250V~ 1 1c接點 1Hp 8(8)A 250V~ 1 1c接點 ½ Hp 8(4)A 250V~ 1 1c接點 2 Hp 12(12)A 250V~ 3 1a接點 ½ Hp 8(4)A 250V~
類比輸出	1個可配置的類比輸出（見接線圖）	1個可配置的類比輸出（見接線圖）
使用溫度	-5...50°C	-5...45°C
準確度	根據使用的感測器而定	根據使用的感測器而定
解析度	根據使用的感測器而定	根據使用的感測器而定
額定電壓	100...240V~ ±10% 50/60Hz	100...240V~ ±10% 50/60Hz
消耗電力	最大15W	最大15W
電源端子	6.3mm 端子 - 卸除式端子	6.3mm 端子 - 卸除式端子
HACCP認證	✓	✓
時鐘	✓	✓
相對溼度控制	✓	✓
資料記錄	-	✓

*(由參數選擇)

配線圖

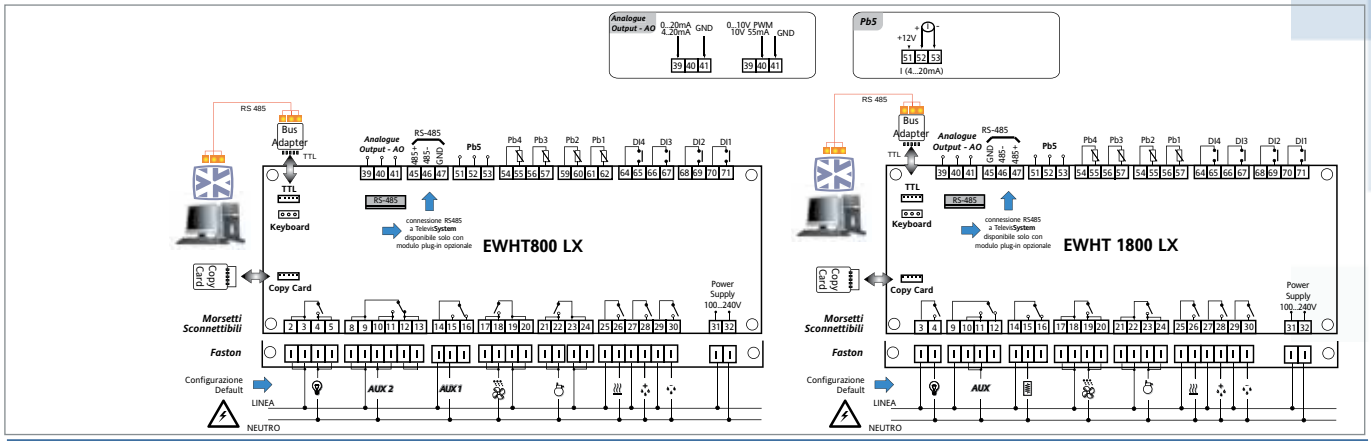

訂購碼

產品編號	描述	供電電壓
HTE48DTX1HH10	EWHT800 LX	100...240V~

訂購碼

產品編號	描述	供電電壓
HTF48DTU1GH00	EWHT1800 LX	100...240V~

益成自動控制材料行

益成自動控制材料行
http://www.enproteko.com/shop

EEV system

Televis | USB Copy Card | NTC PTC | Digital Input | 100...240V switching | rtc | RS-485 serial

應用

電子膨脹閥（Electronic Expansion Value, EEV）的操作目的在於將用於零售應用之冷藏櫃的能源節約和效能潛力最大化。完整的 Eliwell 解決方案包括可以連接到遠程顯示設備IWK/ V的EEV驅動程式V800，與電子控制器ID 985/V 。

共同特色

外殼: PC+ABS 塑膠外殼, UL94 V-0

工作溫度: -5...55°C

儲存溫度: -20...85°C

環境濕度:10...90% RH (不可結霜)

規格	V800	ID985/V	IWK /V
面板	-	IP65	IP65
尺寸	面板 70.2x87mm, 深 61.6mm	面板 74x32mm, 深 60mm	面板 74x32mm, 深 30mm
安裝	DIN rail 軌道式	面板安裝, 開孔尺寸 71x29mm	面板安裝, 開孔尺寸 71x29mm
顯示器	-	沒有小數點 * 3 位數+符號	沒有小數點 * 4 位數+符號
顯示範圍	-	-55...140°C	-55...140°C
類比輸入	1 NTC/4-20mA/0-5V* 1 NTC/4-20mA*	3 NTC/PTC*	-
數位輸入	2 個無電壓輸入	2 個無電壓輸入	-
通信埠	• TTL 用來連接 CopyCard 及 Televis**System** • TTL 用來連接 USB Copy Card 及 IWK/V • LAN 用來連接 ID985/V • RS-485 序列埠: **Models /P1 /P3**	• TTL 用來連接 CopyCard 及 Televis**System** - • LAN 用來連接 V800 • RS-485 序列埠	- - • TTL 用來連接 V800 - -
接點輸出	1 1c 接點 N.O. 5A 250V~, N.C. 2A 250V~ 1 開集極最大電流 35mA	1 1c 接點 5(2)A 1/4 hp 250V~ 3 1a 接點 3A 250V~	-
類比輸出	1 0...10V 最大電流 20mA	-	-
準確度	優於滿刻度 0.5% +1 位數	優於滿刻度 0.5% +1 位數	優於滿刻度 0.5% +1 位數
解析度	1 或 0.1°C	1 或 0.1°C	1 或 0.1°C
額定電壓	100...240V~ ±10% 50/60Hz	100...240V~ ±10% 50/60Hz	從 V800提供
消耗電力	最大 3W	最大 2.5W	<1W
使用者介面	10-way 指撥開關	LED 顯示	LED 顯示

*(由參數選擇)

配線圖

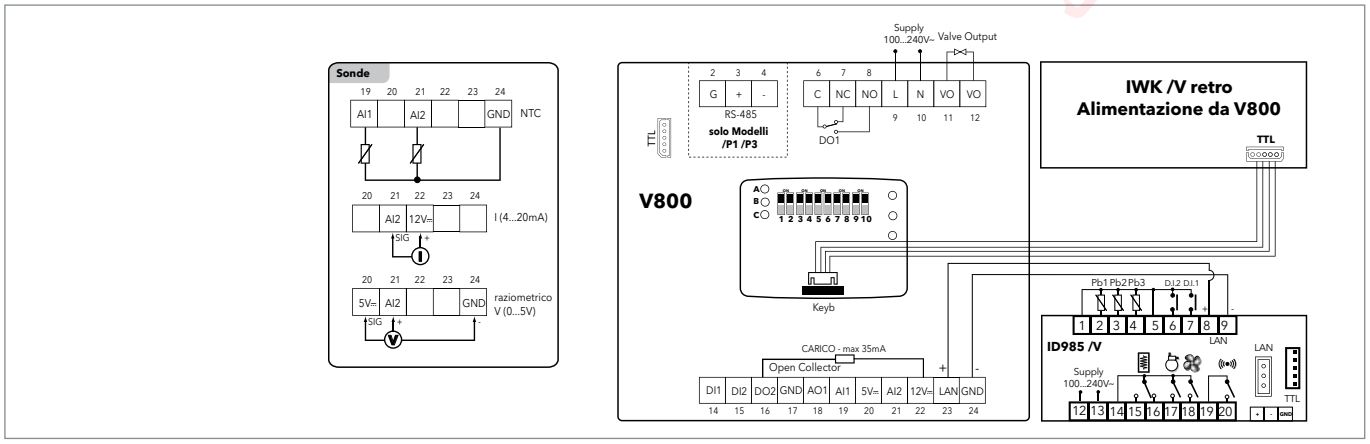

訂購碼

產品編號

見下一頁

益成自動控制材料行
http://www.enproteko.com/shop

EEV system

應用

Eliwell提供了兩組包括控制器，感測器和/或配置軟體的套件以完整涵蓋，並允許安裝者可以很快的進行安裝過程。

型號

產品編號	描述	細節
EVD2A43BSC000	V800/P1	230V~ valve control on-board RS-485
EVD2A43BXC000	V800/P2	230V~ valve control
EVD2A53BSC000	V800/P3	230V⎓ valve control on-board RS-485
EVD2A53BXC000	V800/P4	230V⎓ valve control
ID34DR4SCDH00	ID985 /V	Electronic controller with V800 driver control via LAN serial port
WK1400100N000	IWK /V	Remote terminal for parameter config., displ. I/O, alarms, etc.

組合

產品編號	描述	細節
EVK2A43BXC010	Standard Kit	包含: • 1 x ID985 /V • 1 x V800/P2 • 1 x ‘FAST ‘ NTC 感測器 (SN8P0X3002) • 1 x ratiometric 感測器 (TD400030)
EVK2A43BXC020	Starter Kit	包含: • 1 x ID985 /V • 1 x V800/P2 • 1 x ‘FAST ‘ NTC 感測器 (SN8P0X3002) • 1 x ratiometric 感測器 (TD400030) • 1 x USB Copy Card (CCA0BUI02N000) • 1 x Device Manager CD (DMP1000002000) • 1 x Device Manager Interface - DMI

配件

產品編號	描述	細節
DMI100**x**002000	裝置管理員介面 (Device Manager Interface)	硬體介面 x=1: End User x=2: Service x=3: Manufacturer

製冷劑相容性

R404A - R22 - R410A - R134A - R744 (CO_2) - R507A

脈衝閥相容性*

型號		供電電壓
AKV10	Danfoss	240V~50Hz or 240V⎓
AKV15	Danfoss	240V~50Hz or 240V⎓
AKV20	Danfoss	240V~50Hz or 240V⎓
EX2	Alco	240V~50Hz
HP130	Parker	220V~50Hz
DS1120	Parker	220V~50Hz

*若使用其他種類的閥，請聯絡迦南以提供技術支援

益成自動控制材料行

益成自動控制材料行
http://www.enproteko.com/shop

FASEC33 - FASEC43 (C) - FASEC53

應用

轉速控制器FASEC33和轉速控制器FASEC43(C)是專為控制風扇速度而設計，且特別適合應用在製冷機組的冷凝功能。
FASEC53是個適合應用在製冷機組的手動風扇調節器。

共同特點

面板: IP20
材質:阻燃NORYL塑膠材質
尺寸:面板48x96mm, 深96mm不包含底座
安裝方式:面板安裝, 開孔尺寸45x95mm
使用溫度: -5...60°C
儲存溫度: -30...75°C

規格	FASEC33	FASEC43 (C)	FASEC53
配線方式	8腳底座	8腳底座	8腳底座
設定範圍	-	-	可從面板上的旋扭調整0到100%
類比輸入	1 PTC	1 PTC	
輸出方式	1 2.5A triac, 7A triac	1 2.5A triac, 7A triac	1 2.5A triac, 7A triac
設定範圍	0...60°C	• FASEC 43: -40...30°C • FASEC 43C: 0...60°C	
外部濾波器(7A機種)	負載電源最大電流7A，圓柱直徑38mm，高度28毫米，M8螺栓固定。	負載電源最大電流7A，圓柱直徑38mm，高度28毫米，M8螺栓固定。	負載電源最大電流7A，圓柱直徑38mm，高度28毫米，M8螺栓固定。
設定形式	比例項位設置	比例項位設置	手動項位設置
功能類型	冷凝使用	蒸發使用	-
額定電壓	220V~ ±10% 50/60Hz	220V~ ±10% 50/60Hz	220V~ ±10% 50/60Hz

配線圖

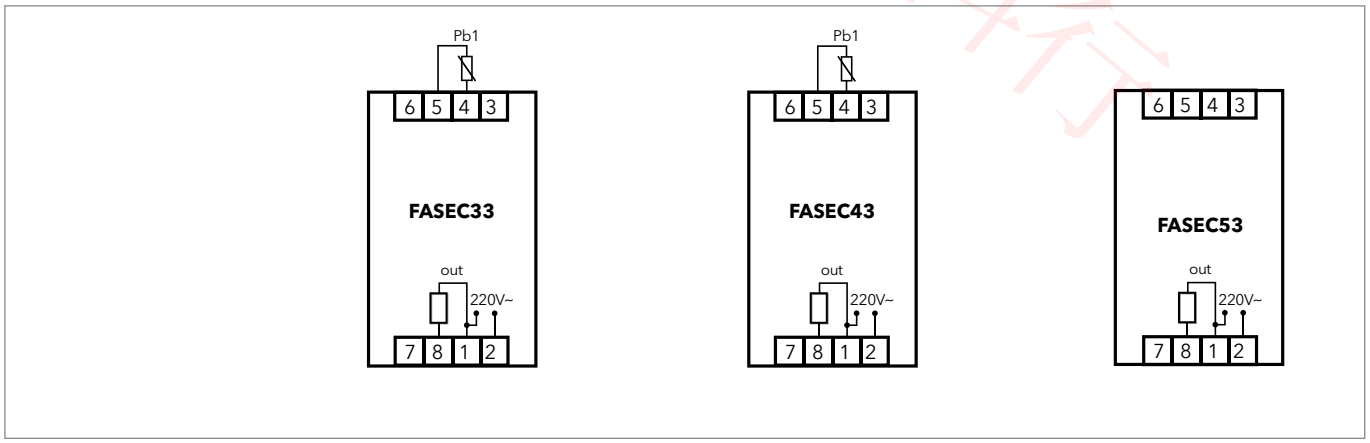

訂購碼

產品編號	描述	供電電壓	產品編號	描述	供電電壓
FA53370000	FASEC33	220V~	FA55370000	FASEC53	220V~
FA54370000	FASEC43	220V~			

益成自動控制材料行
http://www.enproteko.com/shop

DRM 300 - RGM 300

應用

DRM300及RGM300系列的調節器為三項多功能電力裝置，是由最先進的微處理器(-40/85°C)來管理，透過SCR相位控制三相交流電壓。

DRM300及RGM300裝置可用於空調、冷藏設備、暖氣、通風設施、去分層效應風扇、抽風扇及吸汽和空氣處理裝置等。

.

共同特點

高彈性且可直接使用

具有快速啟動模式, 預設所有調節參數

mA - VC - PWM訊號

具可監控調節器與風扇的軟體

規格	DRM300 12A - 20A - 28A	RGM300 12A - 60A
尺寸	12A 機型: 201x285x130 mm (BxAxC) 20A 機型: 235x350x181 mm (BxAxC) 28A 機型: 235x350x204 mm (BxAxC)	12A 機型: 201x285x130 mm (BxAxC) 60A 機型: 315x460x228 mm (BxAxC)
供電電壓	400 V~ 擴充範圍 (最小 340 V - 最大 480 V) -15% / +20% 三相	400 V~ -15% / +20%
頻率	50/60 Hz 具可辨識及自動選擇的網路頻率	50/60 Hz 自動選擇的網路頻率
50°C時的額定電流	12A - 20A - 28A 根據機型而定	12A - 60A 根據機型而定
控制線路電力	5 VA	10 VA
於環境中的電力消散	12A 機型: 48W 20A 機型: 80W 28A 機型: 112W	12A 機型: 72W 60A 機型: 360W
控制訊號	0...10 VC 4...20 mA PWM	0...10 VC 0...5 VC 4...20 mA 0...20 mA
使用溫度	-20...+50°C	-20...+50°C
保存溫度	-30...+85°C	-30...+85°C
環境濕度	RH < 85% (不可結霜)	RH < 85% (不可結霜)

*溫度 < -10°C 使用 Start/Stop **for 溫度 < -10°C 使用 S2

配線圖

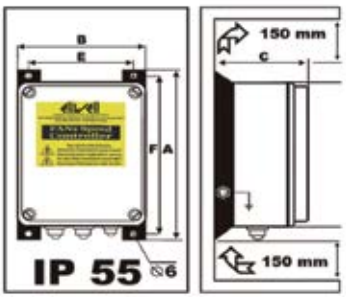

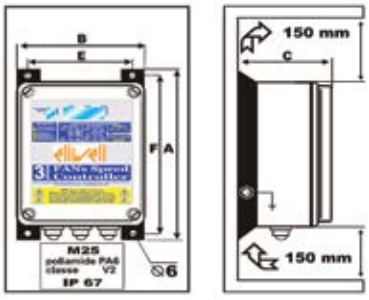

訂購碼

產品編號	描述	細節
ND3124000CS01	DRM300 12A SCR 0-10 V 400 V IP55	副機
ND3204000CS01	DRM300 20A SCR 0-10 V 400 V IP55	副機
ND3284000CS01	DRM300 28A SCR 0-10 V 400 V IP55	副機
AR312400UPPS1	RGM300 12A SCR NTC 400 V IP55	主機/副機
AR360400UPPS1	RGM300 60A SCR NTC 400 V IP55	主機/副機

益成自動控制材料行
http://www.enproteko.com/shop

商業製冷與工業製程

Eliwell的通用控制器系列，在商業製冷和輕工業使用上，為測量所有可測量變化量的理想解決方案。新的Eliwell產品非常適合各種要求高精度溫度控制的工業應用，包括塑膠材料，包裝和製程控制的改造原料。從需要電子裝置提供的精準度、可靠性和經濟利益的簡單應用程序，到需要輔助功能和進階的管理功能的複雜程序，通用控制器系列能夠滿足所有的需求。同時能為所有應用需求提供可靠與多功能的特性。具有彈性的應用為新Eliwell溫度調節器的優勢之一：在供應電壓、訊號和接點方面，所有可能應用的廣大範圍裡滿足各式各樣的需求。Eliwell在於溫度調節器的經驗，創造了一個高度配置產品的發展。

益成自動控制材料行

益成自動控制材料行
http://www.enproteko.com/shop

EW4820 (SSR) ... C2
EW4822 (SSR) ... C2
EW7220 ... C3
EW7222 ... C3
IC902 ... C4
IC912 LX ... C5
IC915 LX ... C6
IC974 LX ... C7
DR 4020 ... C8
DR 4022 ... C8

益成自動控制材料行

益成自動控制材料行
http://www.enproteko.com/shop

EW4820 (SSR) - EW4822 (SSR)

應用

新的Eliwell溫度調節器在通用控制器系列裡非常適合各種工業應用的高精度溫度控制要求，包括塑料成型材料、包裝和行程控制的改造原料。

共同特點

面板: IP65
材質: PC+ABS UL94 V-0 樹脂膠材質, 按鍵 (聚碳酸酯薄膜)
尺寸:面板 48x48mm, 深 113mm
安裝方式:面板安裝，開孔尺寸 45x45 mm (+0.2/-0.1 mm)
使用溫度: -5...55°C
儲存溫度: -20...85°C
環境濕度: 10...90% RH (不可結霜)

規格	EW4820 (SSR)	EW4822 (SSR)
顯示器	沒有小數點*	沒有小數點*
	2-4位數顯示器+符號	2-4位數顯示器+符號
類比輸入	1個輸入*(見類比輸入表)	1個輸入*(見類比輸入表)
數位輸入	不適用	一組安全低電壓(SELV)輸入接點
通信埠	TTL用來連接到拷貝卡或Televis**System**	TTL用來連接拷貝卡+內部的RS-485用 來連接到Televis**System** 或是有Modbus協議的系統
接點輸出	1 1c 接點 3A 250V~+ 1 1a 接點 2A 250V~	1 1c 接點 3A 250V~+ 1 1a 接點 2A 250V~
	標準機型 Vout = 0...12Vc / Imax = 0...15mA / Vmin = 7.5V	**標準機型** Vout = 0...12Vc / Imax = 0...15mA / Vmin = 7.5V
類比輸出	不適用	V: 0...1V, 0...5V, 0...10V I: 0...20mA, 4...20mA
測量範圍	根據使用的感測器而定	根據使用的感測器而定
準確度	根據使用的感測器而定	根據使用的感測器而定
解析度	根據使用的感測器而定	根據使用的感測器而定
消耗電力	•12...24V~/12...36V⎓機型:2.45W •100...240V~機型:2.40W	•12...24V~/12...36V⎓機型:2.45W •100...240V~機型:2.40W
額定電壓	• 12...24V~/12...36V⎓ ±10% 50/60Hz • 100...240V~ ±10% 50/60Hz	• 12...24V~/12...36V⎓ ±10% 50/60Hz • 100...240V~ ±10% 50/60Hz

*(由參數選擇)

配線圖

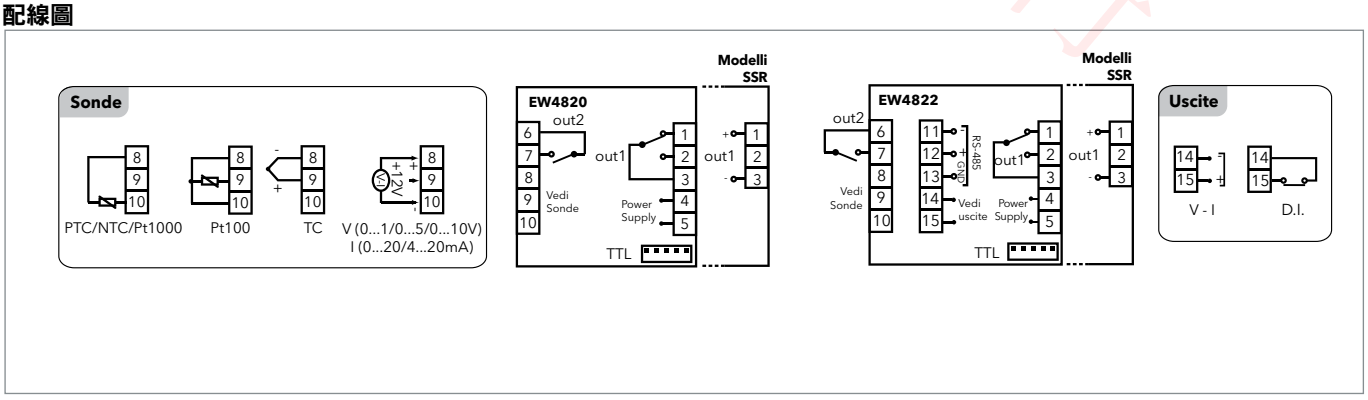

訂購碼

產品編號	描述	感測器
E481BP0XBH700	EW4820 Universal	Pt100
E481BI0XBH700	EW4820 Universal	4...20mA
E481SI0XBN700	EW4820 SSR output	4...20mA
E481SP0XBH700	EW4820 SSR output	Pt100

訂購碼

產品編號	描述	感測器
E481BPISBH700	EW4822 Universal	Pt100
E481BIISBH700	EW4822 Universal	4...20mA
E481SPIXBH700	EW4822 SSR output	Pt100

益成自動控制材料行
http://www.enproteko.com/shop

EW7220 - EW7222

應用

新的Eliwell溫度調節器在通用控制器系列非常適合各種工業應用的高精度溫度控制要求，包括塑料成型材料，包裝和過程控制的改造原料。

共同特點

面板: IP65
材質:PC+ABS樹脂膠材質, UL94 V-O, 按鍵(聚碳酸酯薄膜)
尺寸:面板 72x72mm, 深 80mm
安裝方式:面板安裝，開孔尺寸 67x67mm (+0.2/-0.1mm)
使用溫度: -5...55°C
儲存溫度: -20...85°C
環境濕度: 10...90% RH (不可結霜)

規格	EW7220	EW7222
顯示器	沒有小數點* 2-4位數顯示器+符號	沒有小數點* 2-4位數顯示器+符號
類比輸入	1個輸入*(見類比輸入表)	1個輸入*(見類比輸入表)
數位輸入	不適用	一組安全低電壓(SELV)輸入接點
通信埠	TTL用來連接到拷貝卡、Televis**System**或是有Modbus協議的系統	TTL與內部的RS-485用來連接到拷貝卡、Televis**System**或是有Modbus協議的系統
接點輸出	1 1c 接點 8(3)A 250V~+ 1 1a 接點 8(3)A 250V~	1 1c 接點 8(3)A 250V~+ 1 1a 接點 8(3)A 250V~ 1 1a 接點 5A 250V~
類比輸出	不適用	V-I: 0...1V, 0...5V, 0...10V / 0...20mA, 4...20mA
測量範圍	根據使用的感測器而定	根據使用的感測器而定
準確度	根據使用的感測器而定	根據使用的感測器而定
解析度	根據使用的感測器而定	根據使用的感測器而定
消耗電力	最大3W	最大3W
額定電壓	• 12...24V~/12...36V⎓ ±10% 50/60Hz • 100...240V~ ±10% 50/60Hz	• 12...24V~/12...36V⎓ ±10% 50/60Hz • 100...240V~ ±10% 50/60Hz

*(由參數選擇)

配線圖

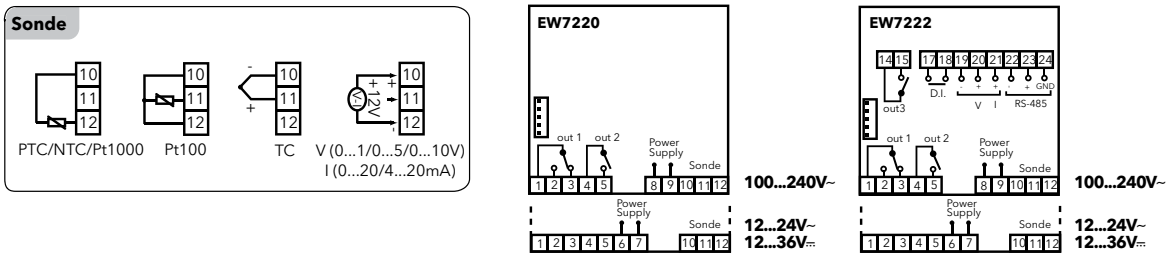

訂購碼

產品編號	描述	感測器
E7212E0XBH700	EW7220	Pt100
E7212A0XBD700	EW7220	TC
E7212I0XBH700	EW7220	4...20mA
E7212N0XBD700	EW7220	NTC

訂購碼

產品編號	描述	感測器
E7213PASBH700	EW7222 Universal-RS-485	Pt100
E7213IASBH700	EW7222	4...20 mA

益成自動控制材料行

益成自動控制材料行
http://www.enproteko.com/shop

IC 902

應用

IC 902是一個只需一個階段設定的控制器，可用於控制溫度、相對濕度和壓力。

共同特點

面板:IP65
材質:PC+ABS樹脂膠材質, UL94 V-O, 按鍵(聚碳酸酯薄膜)
尺寸:面板72x32mm, 深59mm
安裝方式:面板安裝，開孔尺寸 71x29 mm (+0.2/-0.1 mm)
使用溫度: -5...55°C
儲存溫度: -30...85°C
環境濕度: 10...90% RH (不可結霜)

規格	IC902	IC902/A
顯示範圍	• NTC 感測器: -50.0...110.0°C • PTC 感測器: -55.0...140.0°C	• NTC 感測器: -50.0...110.0°C • PTC 感測器: -55.0...140.0°C
顯示器	沒有小數點* 3位數+符號	沒有小數點* 3位數+符號
類比輸入	1 PTC or NTC *	1 PTC or NTC *
通信埠	TTL用來連接拷貝卡	TTL 用來連接拷貝卡
接點輸出	1 1c 接點 8(3)A 250V~	1 1c 接點 8(3)A 250V~
測量範圍	從 -50 到 140°C	從 -50 到 99°C
準確度	優於滿刻度0.5%+1位數	優於滿刻度0.5%+1位數
解析度	0.1 or 1°C	0.1 or 1°C
消耗電力	• 12V~機型: 1.5W • 230V~機型:3W	• 12V~機型: 1.5W • 230V~機型:3W
額定電壓	• 12V~, 12/24V~/⎓ ±10% 50/60Hz • 230V~ ±10% 50/60Hz	• 12V~ ±10% 50/60Hz • 230V~ ±10% 50/60Hz
警報	不適用	✓

*(由參數選擇)

配線圖

訂購碼

產品編號	描述	繼電器	感測器	供電電壓
IC11C00TCD700	IC902 Cooling	8A	PTC	230V
IC11C00THD700	IC902 Heating	8A	PTC	230V

訂購碼

產品編號	描述	繼電器	感測器	供電電壓
IC11C00TCD400	IC902 Cooling	8A	PTC	12/24V~/⎓

益成自動控制材料行
http://www.enproteko.com/shop

IC 912 LX

應用

IC 912 LX是一個單段控制器，可用於控制溫度、相對濕度和壓力，且能與Televis**System**或ModBus通信埠的監控系統相容。

共同特點

面板:IP65
材質:PC+ABS樹脂膠材質, UL94 V-O, 按鍵(聚碳酸酯薄膜)
尺寸:面板74x32mm, 深59mm
安裝方式:面板安裝，開孔尺寸 71x29 mm (+0.2/-0.1 mm)
使用溫度: -5...55°C
儲存溫度: -30...85°C
環境濕度: 10...90% RH (不可結霜)

規格

規格	IC912 LX NTC/PTC	IC912 LX P/R/V-I	IC912 LX TC/Pt100
顯示範圍	• NTC 感測器: -50.0...110.0°C • PTC 感測器: -55.0...140.0°C	• -99...100 * • -99.9...100.0 * • 999...1000 *	• Pt100 感測器: -150...650°C • TcJ 感測器: -40...750°C • TcK 感測器: -40...1350°C
顯示器	沒有小數點* 3位數+符號	沒有小數點* 3位數+符號	沒有小數點* 3位數+符號
類比輸入	1 PTC或NTC *	1 V-I (0...1V,0...5V,0...10V,0...20mA,4...20mA)*	1 Pt100或1 TcJ/TcK
數位輸入	一組安全低電壓(SELV)輸入接點	無	一組安全低電壓(SELV)輸入接點
通信埠	TTL 用來連接拷貝卡、Televis**System**及具有ModBus協定的系統	TTL 用來連接拷貝卡、Televis**System**及具有ModBus協定的系統	TTL 用來連接拷貝卡、Televis**System**及具有ModBus協定的系統
接點輸出	1 1c 接點 8(3)A 250V~	1 1c 接點 8(3)A 250V~	1 1c 接點 8(3)A 250V~
測量範圍	從 -50 到 140	從 -999 到 1000	從 -150 到 1350
準確度	優於滿刻度0.5%+1位數	優於滿刻度0.5%+1位數	Pt100: 0.5% for whole scale + 1 digit, 0.2% from -150 to 300°C TcJ: 0.4% for whole scale + 1 digit TcK: 0.5% for whole scale + 1 digit, 0.3% from -40 to 800°C
解析度	0.1 or 1°C *	0.1 or 1°C *	Pt100: 0.1°C (0.1°F) up to 199.9°C 1°C (1°F) over TcJ: 0.1°C (0.1°F) up to 199.9°C (1°F) over TcK: 0.1°C (0.1°F)
電力消耗	• 12V~機型: 1.5W • 230V~機型:3W	• 12V~機型: 1.5W • 230V~機型:3W	• 12V~機型: 1.5W • 230V~機型:3W
額定電壓	• 12V~/12..24V~/24V~ ±10% 50/60Hz • 110...115V~/220...230V~±10% 50/60Hz	• 12V~/12..24V~/24V~ ±10% 50/60Hz • 110...115V~/220...230V~±10% 50/60Hz	• 12V~ ±10% 50/60Hz • 230V~ ±10% 50/60Hz

*(由參數選擇)

配線圖

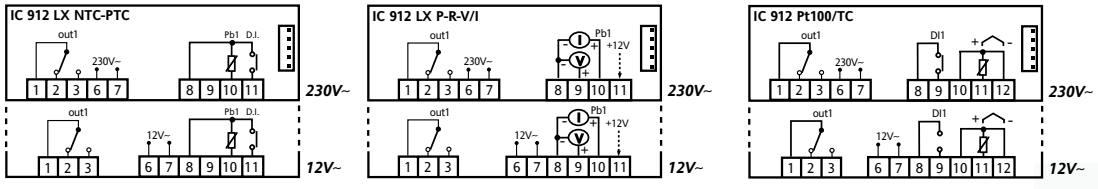

訂購碼

產品編號	描述	感測器	供電電壓
IC11JI0XHD700	IC912 LX temperature	TC/Pt100	230V~
IC11CI0XHD700	IC912 LX temperature	PTC	230V~
IR11I00XUD700	IC912 LX humidity	4...20mA	230V~

訂購碼

產品編號	描述	感測器	供電電壓
IP11I00XRD700	IC912 LX pressure	4...20mA	230V~
IC11I00XRN700	IC912 LX neutral	4...20mA	230V~

益成自動控制材料行

益成自動控制材料行
http://www.enproteko.com/shop

IC 915 LX

應用

IC915 LX控制器是雙段控制器，無論是非獨立控制、獨立控制或中性帶控制，用於控制溫度、相對濕度和壓力，且能與Televis**System**兼容或ModBus通信埠的監控系統相容。

共同特點

面板:IP65
材質:PC+ABS樹脂膠材質, UL94 V-O, 按鍵(聚碳酸酯薄膜)
尺寸:面板74x32mm, 深59mm

安裝方式:面板安裝，開孔尺寸 71x29 mm (+0.2/-0.1 mm)
使用溫度: -5...55°C
儲存溫度: -30...85°C
環境濕度: 10...90% RH (不可結霜)
軟啟動功能 ✓

規格	IC915 LX NTC/PTC	IC915 LX P/R/V-I	IC915 LX TC/Pt100
顯示範圍	• NTC 感測器: -50.0...110.0°C • PTC 感測器: -55.0...140.0°C	• -99...100 * • -99.9...100.0 * • 999...1000 *	• Pt100 感測器: -150...650°C • TcJ 感測器: -40...750°C • TcK 感測器: -40...1350°C
顯示器	沒有小數點* 3位數+符號	沒有小數點* 3位數+符號	沒有小數點* 3位數+符號
類比輸入	1 PTC or NTC *	1 V-I (0...1V,0...5V,0...10V,0...20mA,4...20mA)*	1 Pt100 or 1 TcJ/TcK
數位輸入	一組安全低電壓(SELV)輸入接點	-	一組安全低電壓(SELV)輸入接點
通信埠	TTL用來連接到拷貝卡、TelevisSystem或是有Modbus協議的系統	TTL用來連接到拷貝卡、TelevisSystem或是有Modbus協議的系統	TTL用來連接到拷貝卡、TelevisSystem或是有Modbus協議的系統
接點輸出	1 1c 接點 8(3)A 250V~ + 1 1c 接點 8(3)A 250V~	1 1c 接點 8(3)A 250V~ + 1 1c 接點 8(3)A 250V~	1 1c 接點 8(3)A 250V~ + 1 1c 接點 8(3)A 250V~
測量範圍	從 -50 到 140	從 -999 到 1000	從 -150 到 1350
準確度	優於滿刻度0.5%+1位數	優於滿刻度0.5%+1位數	Pt100: 0.5% for whole scale + 1 digit, 0.2% from -150 to 300°C TcJ: 0.4% for whole scale + 1 digit TcK: 0.5% for whole scale + 1 digit, 0.3% from -40 to 800°C
解析度	0.1 or 1°C *	0.1 or 1°C *	Pt100: 0.1°C (0.1°F) up to 199.9°C 1°C (1°F) over TcJ: 0.1°C (0.1°F) up to 199.9°C (1°F) over TcK: 0.1°C (0.1°F)
消耗電力	• 12V~機型: 1.5W • 230V~機型:3W	• 12V~機型: 1.5W • 230V~機型:3W	• 12V~機型: 1.5W • 230V~機型:3W
額定電壓	• 12V~/12..24V~/24V~ ±10% 50/60Hz • 110...115V~/220...230V~±10% 50/60Hz	• 12V~/12..24V~/24V~ ±10% 50/60Hz • 110...115V~/220...230V~±10% 50/60Hz	• 12V~/12..24V~/24V~ ±10% 50/60Hz • 110...115V~/220...230V~±10% 50/60Hz

*(由參數選擇)

配線圖

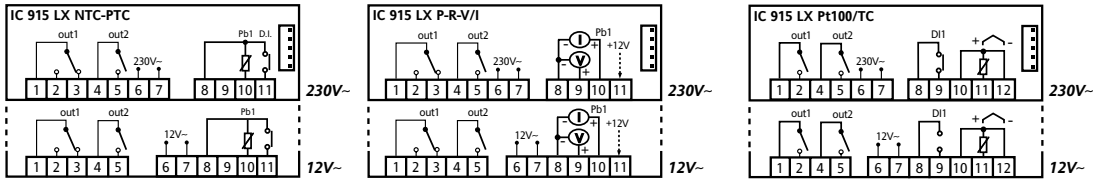

訂購碼

產品編號	描述	感測器	供電電壓
IC12JI0XHD700	IC915 LX temperature	TC/Pt100	230V~
IC12CI0XCD700	IC915 LX temperature	NTC/PTC	230V~
IR12I00XBD700	IC915 LX humidity	4...20mA	230V~

訂購碼

產品編號	描述	感測器	供電電壓
IP12I00XRD700	IC915 LX pressure	4...20mA	230V~
IC12I00XRN700	IC915 LX neutral	4...20mA	230V~

另有具PID功能的IC 917機型可供選擇，歡迎洽詢

益成自動控制材料行
http://www.enproteko.com/shop

IC 974 (LX)

C7

應用

IC974(LX)是專用來管理冷藏室內的加熱、冷卻、除霜和蒸發器風扇控制功能。

共同特點

面板:IP65
材質:外殼(PC+ABS樹脂膠),UL94 V-O,視窗(聚碳酸酯),按鍵(熱塑性樹脂)
尺寸:面板74x32mm, 深59mm

安裝方式:面板安裝,開孔尺寸71x29mm(+0.2/-0.1mm)
使用溫度: -5…55°C
儲存溫度: -30…85°C
環境濕度:10…90%RH(不可結霜)
軟啟動(soft start)功能,可自動調節

規格	IC974 (LX)
顯示範圍	• NTC 感測器: -50.0...110.0°C • PTC 感測器: -55.0...140.0°C
顯示器	沒有小數點* 3位數+符號
類比輸入	1/2 PTC or NTC *
數位輸入	1 無電壓輸入*
通信埠	TTL 埠用來連接拷貝卡
接點輸出	1 1c 接點 8(3)A 1/2HP 250V~+ 2 1a 接點 8(3)A 1/2HP 250V~+ 1 1a 接點 5(3)A 1/4HP 250V~
測量範圍	從 -55 到 140
準確度	優於滿刻度0.5%+1 位數
解析度	0.1°C *
消耗電力	最大1.5W
額定電壓	• 12V~ / 12..24V~/⎓ / 24V~ ±10% 50/60Hz
LX 機型	
通信埠	TTL 埠用來連接拷貝卡和Televis**System**
數位輸入	一組安全低電壓(SELV)輸入接點

*(由參數選擇)

配線圖

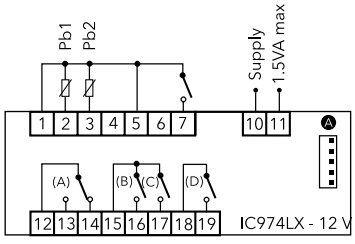

訂購碼

產品編號	描述	感測器	供電電壓
IC24D10TAD300	IC974	PTC/NTC	12V~
IC24D10XAD300	IC974LX	PTC/NTC	12V~

益成自動控制材料行
http://www.enproteko.com/shop

DR4020 - DR4022

應用

新的Eliwell溫度調節器在通用控制器系列非常適合各種工業應用的高精度溫度控制要求，包括塑料成型材料、包裝和過程控制的改造原料。

共同特色

面板: IP65

外殼: 4 DIN modules 塑膠外殼

尺寸: 面板 70x85mm, 深 61mm
安裝: DIN rail (Omega 3) 或面板安裝, 開孔尺寸 70x45mm (+0.2/-0.1mm)

工作溫度: -5...55°C

儲存溫度: -20...85°C

環境濕度: 10...90% RH (不可結霜)

規格	DR4020	DR4022
顯示器	沒有小數點 * 2 4位數顯示 + 符號	沒有小數點 * 2 4位數顯示 + 符號
類比輸入	1 輸入* (見感測器表)	1 輸入* (見感測器表)
數位輸入	-	1 組安全低電壓輸入接點
通信埠	TTL 埠用來連接拷貝卡, Televis**System**及ModBus協定的系統	TTL 埠及RS-485用來連接拷貝卡, TelevisSystem及ModBus協定的系統
接點輸出	1 1c接點 8(3)A 250V~ + 1 1a接點 8(3)A 250V~	1 1c接點 3A 250V~ + 1 1a接點 2A 250V~
類比輸出	不適用	V-I: 0...1V, 0...5V, 0...10V / 0...20mA, 4...20mA
測量範圍	依感測器而定	依感測器而定
準確度	依感測器而定	依感測器而定
解析度	依感測器而定	依感測器而定
電力消耗	最大4W	最大4W
額定電壓	• 12...24V~/12...36V⎓ ±10% 50/60Hz • 100...240V~ ±10% 50/60Hz	• 12...24V~/12...36V⎓ ±10% 50/60Hz • 100...240V~ ±10% 50/60Hz

*(由參數選擇)

配線圖

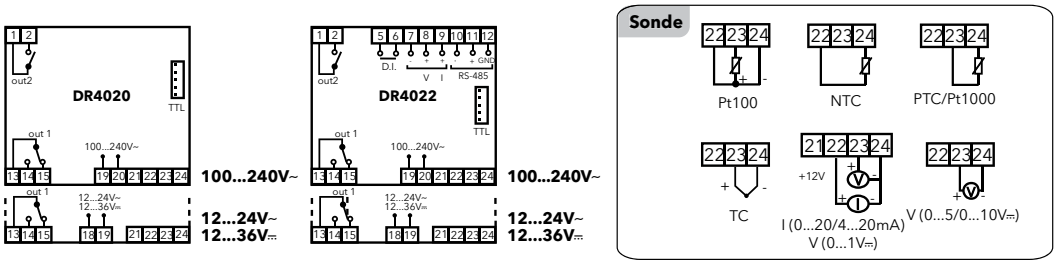

訂購碼

產品編號	描述	感測器
E4D12E0XBH700	DR4020	Pt100
E4D12A0XBD700	DR4020	TCJ
E4D12I0XBN700	DR4020	4...20mA
E4D12N0XBH700	DR4020	NTC

訂購碼

產品編號	描述	感測器
E4D12EASBH700	DR4022	Pt100
E4D12NASBH700	DR4022	NTC
E4D12AASBD700	DR4022	TCJ

益成自動控制材料行

益成自動控制材料行
http://www.enproteko.com/shop

TelevisGO ... D2
DeviceManager ... D4
ParamManager ... D4
Unicard ... D5
USB copy card ... D5
Copy card ... D5
Multi Function Key ... D5
Serial Adapter ... D6
Ethernet LanAdapter ... D6
Wifi LanAdapter ... D6
BusAdapter130 ... D7
BusAdapter150 ... D7
BusAdapter350 ... D7

Eliwell提供廣泛範圍的元件，來解決冷藏儲存系統中溫度和每一其他類型物理值的監測要求。
解決方案的範圍從記錄數據與即時顯示溫度的設備，使用於遠程管理警報和圖形顯示系統信息的軟體，甚至包括可整合入第三方系統的標準通信協議之控制器和可自動管理大量系統的中央警報系統。
Televis系統對自動溫度記錄問題，提供了符合國際標準要求的有效解決方案，並具有將一系列的設備連接到PC或一個電子控制單元的所有優點。
因此可以在一個極低的成本下實現食品品質保存的保證，經由使用一個“友好”的系統，它提供了特別直接的操作和持續的系統監控，提供用戶必要的警告。
Televis系統也能保證所有冷藏系統中的數據皆可以被儲存，所有潛在警報皆妥善管理和儀器完全正常操作，甚至在遠程控制時。

益成自動控制材料行

益成自動控制材料行
http://www.enproteko.com/shop

TelevisGO

D2

應用

Televis**GO**是一個用來遠程監測，控制和管理商業製冷設備的裝置。該產品是建立在標準的嵌入式平台，以提供更高的計算能力，資料儲存空間，由於微軟嵌入式操作系統，便於系統擴展，可以使用於各種設備的PC上。
Televis**GO**特別適合擁有30個或30個以上控制器的超級市場使用，最多能控制224個控制器。

規格

最終使用者
- 記錄HACCP溫度
- 能源消耗資訊
- 完整且易於使用的系統
- 開放且容易擴充

維修技術人員
- 精緻、高信賴且隨時可使用的系統
- 直覺的使用者介面易於學習
- 可透過e-mail或簡訊傳送警報，且可配置優先順序
- 透過網路可遠端進入或控制
- 專用維修工具：參數儀器，控制系統，詳細的診斷和記錄所有運行狀態
- 系統能在網路上直接更新：軟體、語言、控制器驅動程式
- 具離線功能及快速修改設定

供應鏈及系統整合商
- 可根據機器設備大小配置解決方案
- 可離線設置儀器、複製裝置及改變系統結構
- 可以和ModBus兼容：電力量測與HVAC控制
- 開放XML協議:
  - 定期發送數據資料（推送功能）
  - 發送進行中的數據資料和警報
  - 蒐集即時資料
  - 可審視歷史資料及警報
  - 遠端執行控制/修改控制器的參數
  - SOCKS協議，結合了TCP路由和UDP通信

技術規格	TelevisGo 30 / 60 / 224
使用者介面	網路瀏覽器
支援瀏覽器種類	• Internet Explorer 7 或更新 • Mozilla Firefox 3.5 或更新
預設語言介面	IT-EN-ES-DE-FR-RU
作業系統	MS Windows XP Embedded
供電電壓	12 VC 具外部電力供應
消耗電力	100...240V~ ±10%
通信埠	最大10W 6 USB port 2 RS-232 ports (for analogue modem or GSM) 2 RS-232 ports (for SerialAdapter) 1 Ethernet port (LANRJ45) VGA monitor connection PS2 keyboard connector

典型結構配置

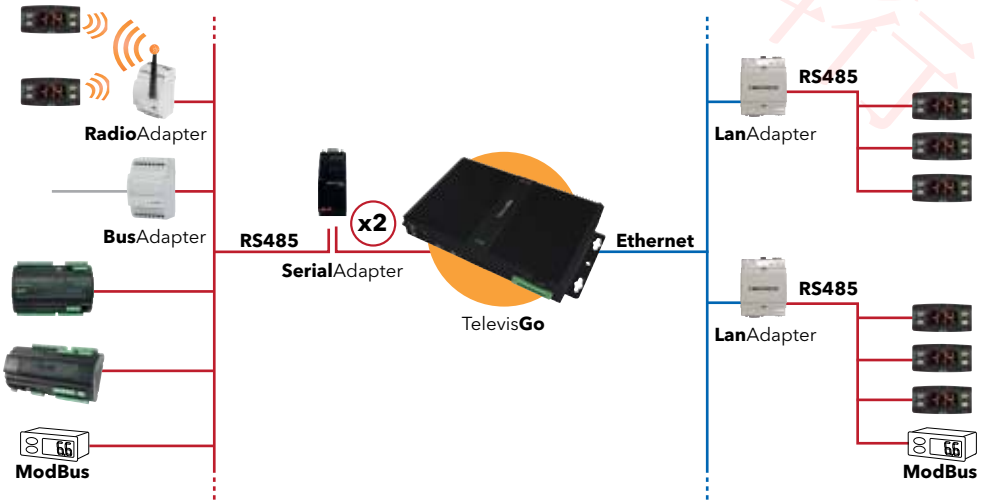

訂購碼

產品編號	描述	應用
TGOAXE301E00K	KIT Televis**Go** 30*	最高30個控制器
TGOAXE601E00K	KIT Televis**Go** 60*	最高60控制器
TGOAXE2H01E000	KIT Televis**Go** 224*	最高224控制器

*包含 No.1 SerialAdapter + 1.5 m 序列電纜

益成自動控制材料行
http://www.enproteko.com/shop

TelevisGO

機器設備圖像顯示

Televis**GO**提供高級的使用者介面，透過個人電腦、平板電腦或智慧型手機等來分析資料及控制機器裝置的運作。

Televis**GO**同時具有圖像介面，使用者可透過預設的繪製與配置裝置，自由增加圖示資料庫。

Televis**GO**網路介面能輕易的在各種不同裝置裡讀取與控制資料

圖像介面配置工具

透過**集成工具**，你可以輕鬆建立可重複使用的互動項目

可替一個控制器設計圖像頁面，並分配給其他類似的控制器

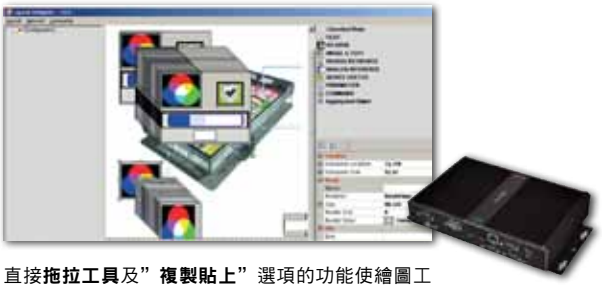

直接**拖拉工具**及”**複製貼上**”選項的功能使繪圖工作加速許多

當您在網路上瀏覽時，只需要將滑鼠移至裝配資源上方，其相關詳細資料會自動出現

智慧型複製與貼上彙總項目的功能可快速控制、建立資料庫表格及參數

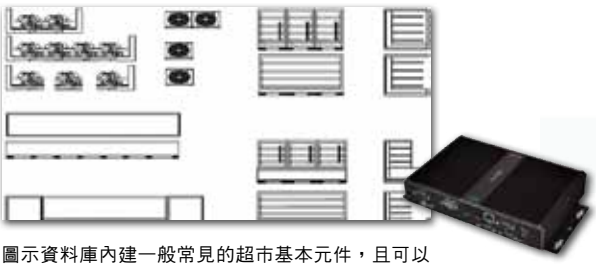

圖示資料庫內建一般常見的超市基本元件，且可以自由使用jepg,png,gif等圖片擴充

訂購碼
請參考左頁D2

益成自動控制材料行
http://www.enproteko.com/shop

DeviceManager - ParamManager

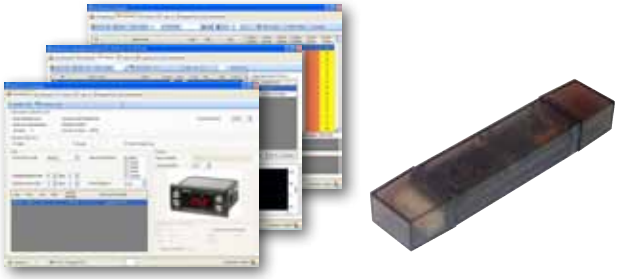

應用

此軟體可用於簡化及支援Eliwell裝置的安裝和管理。
此軟體可以簡單的點選幾個按鈕，來保存參數對應和轉移其出入控制器。
裝置管理員備有裝置管理員介面（DeviceManager Interface, DMI）及電腦（USB）/控制器介面。
參數管理員可以在ID系列儀器使用，且需要個人電腦介面(PC Interface) 2150設備。
對於軟體/控制器相容性的詳細信息，請參閱相容性表

特色

圖像介面
Eliwell 參數管理
即時變數監控與管理
裝置警報記錄檔管理
軟體更新

最小系統需求	DeviceManager	ParamManager
電腦作業系統:	• Windows XP Pro SP2, 義大利文及英文 • Windows XP Home SP2, 義大利文及英文 • Windows 2000 Professional SP4, 義大利文及英文	• Windows 2000 及 Windows XP
作業系統軟體需求	• .NET Framework 2.0	-
所需最小硬體規格	• 圖像解析度 1024x768 • 700MHz CPU • 256MB RAM • HD 1GB • 滑鼠或其他相關電腦裝置	• VGA 圖像解析度 • Pentium 133 or later • 16MB RAM
安裝所需硬碟空間大小	標準安裝約500 Mb (2種語言,50個模組)	標準安裝約 30 Mb (2種語言,50個模組)

配件

訂購碼	描述	細節
PCI5A3000600	電腦介面 2150	於PC與控制器之間的RS-232介面
CO111127	TTL 電纜	1m 強化電纜

訂購碼

產品編號	描述
DMP1000002000	CD DeviceManager
DMI1001002000	DMI 100-1 End User
DMI1002002000	DMI 100-2 Service
DMI1003002000	DMI 100-3 Manufacturer

訂購碼

產品編號	描述
SLP05XX000100	ParamManager

益成自動控制材料行
http://www.enproteko.com/shop

Unicard - USB Copy Card - Copy Card - Multi Function Key

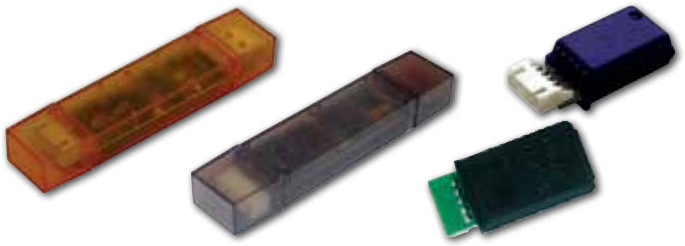

應用

全新USB/TTL複製卡為快速參數配置/複製的記憶裝置，是為ID PLUS系列控制器而設計。
透過**www.eliwell.it**下載裝置管理員軟體(DeviceManager software)就能直接於為ID及ID PLUS系列設計的Unicard裝置內讀取與修改參數，不需額外的介面或認證。拷貝卡和USB拷貝卡為快速參數配置/複製的記憶裝置，是為Eliwell控制器而設計。多功能鑰匙與裝置管理員軟體搭配使用，能轉換選單、參數及控制器韌體更新。

特色

Unicard 具有標準USB介面用來連接市面上大多數的電源供應器及轉接頭(家用、機器用及電池用電）
更新設備的參數值
更新設備韌體/應用
從儀器下載參數值
從儀器下載警報日誌

Use	Copy Card	Multi Function Key	Unicard	USB Copy Card
IDPlus series	✓	-	✓	-
EW - EWPlus (EO LVD) series	✓	-	✓	-
IC series	✓	-	-	-
ID series	✓	-	-	-
EM300 series	✓	-	-	-
DR4020 - DR4022	✓	-	✓	-
EW4820 - EW4822	✓	-	-	-
EW7220 - EW7222	✓	-	-	-
EWRC 300 - EWRC 500 series	✓	-	-	-
ID 985/V	✓	-	✓	-
V800 Pulse EEV driver	-	-	-	✓
V910 - XVD Step EEV Driver	-	✓	/ F	-
EWCM 8000…9000 EO	-	-	-	✓/ F / L / D
EWCM 4000	✓	✓	-	-

KEY: ✓讀取/寫入選單參數　F: 更新韌體　L: 更新介面語言　D: 下載資料/警報

控制器電源範例

Unicard - 控制器電源供應器　Unicard　控制器

其他控制器電源範例

Unicard　控制器　控制器電源供應器

Unicard電源供應器　Unicard　控制器

訂購碼

產品編號	描述
CCA0BHT00UU00	UNICARD USB/TTL
CCA0BUI02N000	USB Copy Card
COLV000016200	Extension lead for USB Copy Card
CC0S00A00M000	Standard Copy Card
MKF100T000000	Multi Function Key 100

益成自動控制材料行

益成自動控制材料行
http://www.enproteko.com/shop

SerialAdapter - Ethernet LanAdapter - WiFi LanAdapter

應用

SerialAdapter是一個電化隔離RS-232/RS-485轉接器，用來與TelevisGo連接。
LanAdapter是一個乙太/ RS-485（或TTL）介面模組，能讓具Televis協議的儀器在LAN與網路之間相互溝通。這麼一來，LAN網路監控系統可以管理資料、報警和連接儀器的網路功能。LanAdapter可透過網路從區域網路內的任何一台PC進行配置。

特色

RS-232, 乙太網路及WiFi連接
最高2個具TelevisGO的SerialAdapter網路
多重網路點使用現有LAN設施
相容Televis及ModBus協議

規格	Serial Adapter	Ethernet LanAdapter	Wifi LanAdapter
外殼	塑膠，2 DIN module	塑膠，4 DIN module	塑膠，4 DIN module
安裝	on DIN rail 軌道式	on DIN rail 軌道式	on DIN rail 軌道式
額定電壓	12 VC 透過TelevisGo序列埠	100...240V~ ±10% 50/60Hz	100...240V~ ±10% 50/60Hz
電力消耗	-	最大4W	最大4W
絕緣等級	-	II	II
工作環境溫度	-5...+55°C	0...+55°C	0...+55°C
儲存環境溫度	-30...+75°C	-20...+85°C	-20...+85°C
環境濕度	10...90% RH (不可結霜)	10...90% RH (不可結霜)	10...90% RH (不可結霜)
端子	• 螺絲端子用來連接最長2.5mm²電纜 (一個連接器對應一個端子)	• 螺絲端子用來連接最長2.5mm²電纜 (一個連接器對應一個端子) • RJ-45 連接器用來連接乙太網路	• 螺絲端子用來連接最長2.5mm²電纜 (一個連接器對應一個端子) • 天線 (外部)
通信埠	• RS-485通信埠用來連接 TelevisSystem	• TTL 用來連接裝置 • RS-485通信埠用來連接 TelevisSystem • LAN 10/100 MBps	• RS-485通信埠用來連接 TelevisSystem • TTL 用來連接裝置 • 標準: IEEE 802.15.4 • 頻率波特率: ISM 2.400 GHz...2.485 GHz (<100 mW e.i.r.p.) • 選擇頻道: 手動/自動

配線圖

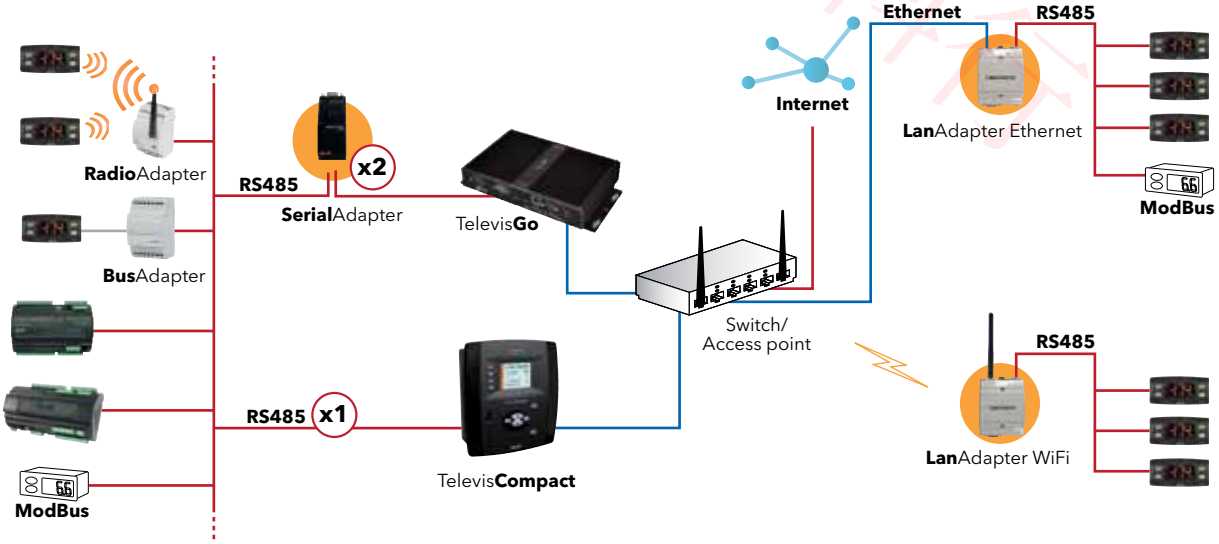

訂購碼

產品編號	描述
SAT1AMM100000	SerialAdapter 232
LA0ET00X700	Ethernet LanAdapter
LA0WF00X700	WiFi LanAdapter

益成自動控制材料行
http://www.enproteko.com/shop

BusAdapter130-150-350

應用

BusAdapter130-150-350 系列為連接Eliwell控制器至RS-485模式下的接線監控網路的裝置

特色

- 130 模組有附屬輸出12V (5 VA)，來啟動儀器
- 150 models具強化絕緣保護
- 350 models具強化絕緣保護，且僅能與EM300 LX搭配使用

規格	BusAdapter130	BusAdapter150	BusAdapter350
外殼	3 DIN module	3 DIN module	3 DIN module
安裝	on DIN rail 軌道式	on DIN rail 軌道式	on DIN rail 軌道式
額定電壓	230V~ / 115V~ ±10% 50/60Hz	230V~ / 115V~ ±10% 50/60Hz	230V~ / 115V~ ±10% 50/60Hz
電力消耗	6W	1.5W	1.5W
絕緣等級	視系統需求	視系統需求	視系統需求
工作溫度	-5...+55°C	-5...+60°C	-5...+60°C
儲存溫度	-30...+75°C	-30...+75°C	-30...+75°C
環境濕度	10...90% RH (不可結霜)	10...90% RH (不可結霜)	10...90% RH (不可結霜)
端子	螺絲接線端子，用於連接電纜，截面不得超過2.5mm² (每一個終端機的電源連接線)	螺絲接線端子，用於連接電纜，截面不得超過2.5mm² (每一個終端機的電源連接線)	螺絲接線端子，用於連接電纜，截面不得超過2.5mm² (每一個終端機的電源連接線)
通信埠	• 2組 RS-485用來連接 Televis**System**• TTL 用來連接裝置	• 2組 RS-485用來連接Televis**System** • TTL 用來連接裝置	• 2組 RS-485用來連接Televis**System** • TTL 用來連接裝置
波特率	2400...9600 Baud	2400...9600 Baud	2400...9600 Baud
附屬輸出	12V~ / ⎓ ±10% 50/60Hz	/	/

配線圖

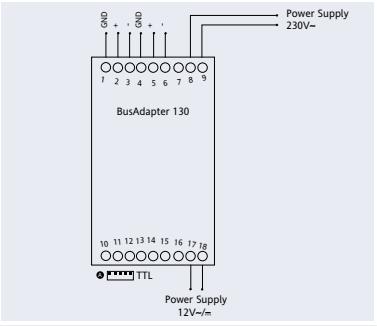

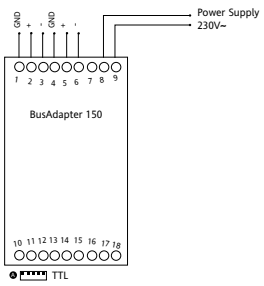

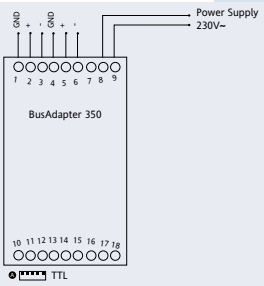

訂購碼

產品編號	描述
BA11250N370**x**	BusAdapter130
BA10000R370**x**	BusAdapter150

x=0: 1m cable; x=3: 2.5m cable

產品編號	描述
BA10000R370**x**	BusAdapter350

x=1: 1m cable; x=4: 2.5m cable

益成自動控制材料行
http://www.enproteko.com/shop

配件

完善的配件使產品系列更完整，例如溫度、濕度及壓力感測器，這些配件使各項產品能提供更高品質及生產工作效率給使用者。

益成自動控制材料行

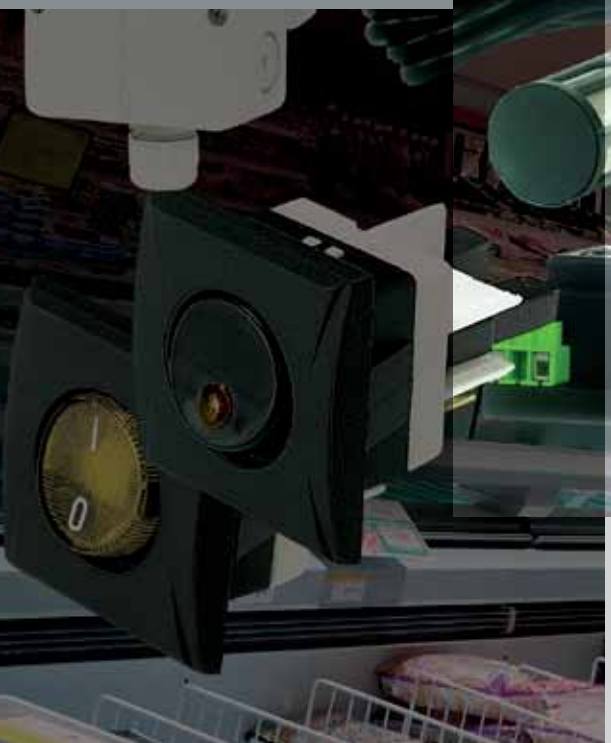

益成自動控制材料行
http://www.enproteko.com/shop

O16 - O52 可調式單壓開關 ... E2
O17 可調式高低壓開關 ... E3
P30 油壓開關 ... E4
EWCFW08 變頻器 ... E5
PTC 溫度感測器 ... E6
PT 100 溫度感測器 ... E6
PT 1000 溫度感測器 ... E6
NTC 溫度感測器 ... E7
溼度感測器 ... E8
壓力感測器 ... E9

益成自動控制材料行

益成自動控制材料行
http://www.enproteko.com/shop

O16 - O52 可調式單壓開關

ARANCO

應用

• O16和O52儀器是用於高低壓的單一機械壓力開關，並配有一個單極雙投(SPDT)開關，可依壓力的增加或減少來關閉和開啟。

E2

共同特色

O16控制的單極SPDT開關的接點容量為：

•16(16)A 250V～ N.O.或N.C.

•1(1)A 250V～ 在另一面。

壓力端接點：7/16 - 20 UNF 直型公連接頭，1/4擴口式母連接頭。

電纜輸入：在O16為14mm絕緣套管;在O52為 P.G. 16

製冷劑：適用在最常見的氣體設備上。

安裝：兩個在控制器背面的螺紋孔以供M4x6mm螺絲插入（附帶溫控器）。

端子：1共用，2壓力增大時打開，4壓力增大時關閉。

產品編號	HP/LP	重置	測量範圍 p.s.i. (bar)	壓差 p.s.i. (bar)	波紋管	
					標準	T.U.V.
O16-H6703	LP	自動	10...100 (-0.3...7)	9...58 (0.6...4)	標準	
O16-H6705	LP	手動	10...90 (-0.3...6.2)	9 (0.6)	標準	
O16-H6750	HP	自動	100...435 (7...30)	35...115 (2...8)	標準	
O16-H6751	HP	手動	100...435 (7...30)	45 (3.2)	標準	
O16-H6758	HP	自動	100...435 (7...30)	42...115 (3...8)		DWK-79-30
O16-H6759	HP	手動	100...435 (7...30)	45 (3.2)		DWK-79-31
O16-H6760	HP	手動	100...435 (7...30)	45 (3.2)		DWK-79-32

產品編號	HP/LP	重置	測量範圍 p.s.i. (bar)	壓差 p.s.i. (bar)	波紋管	
					標準	T.U.V.
O52-H6703	LP	自動	10...100 (-0.3...7)	9...58 (0.6...4)	標準	
O52-H6705	LP	手動	10...90 (-0.3...6.2)	9 (0.6)	標準	
O52-H6750	HP	自動	100...435 (7...30)	35...115 (2...8)	標準	
O52-H6751	HP	手動	100...435 (7...30)	45 (3.2)	標準	
O52-H6758	HP	自動	100...435 (7...30)	42...115 (3...8)		DWK-79-30
O52-H6759	HP	手動	100...435 (7...30)	45 (3.2)		DWK-79-31
O52-H6760	HP	手動	100...435 (7...30)	45 (3.2)		DWK-79-32

O16 - 尺寸

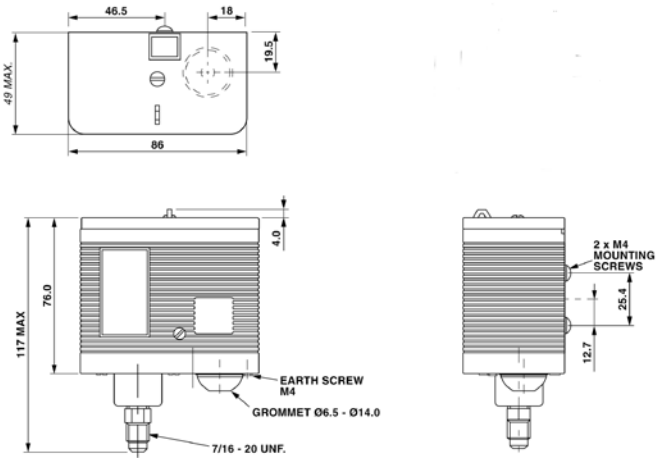

O52 - 尺寸

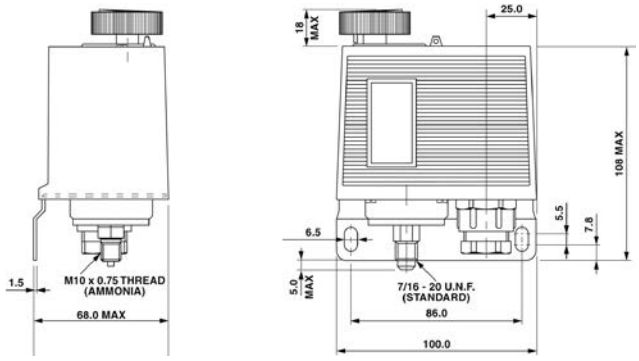

益成自動控制材料行
http://www.enproteko.com/shop

O17 可調式高低壓開關

RANCO

應用

• O17儀器是用於高低壓的雙重機械壓力開關，並配備一個單極SPDT開關，可隨壓力的增加或減少來關閉和打開。

共同特色

除了雙重信號版本，單極SPDT開關的接點容量為：

•6(16)A 250V～ N.O.或N.C.

•1(1)A 250V～另一面。

連接至壓力線：7/16 - 20 UNF 直型公連接頭，1/4擴口式母連接頭。

電纜輸入：14mm絕緣套管;

製冷劑：適用在用於最常見氣體的設備。

安裝：兩個在控制器背面的螺紋孔以供M4x6mm螺絲插入（附帶溫控器）。

標準O17端子：1號為共用接點，2號接點在高壓及低壓升高時導通。（請參考配線圖）

雙層O17端子：1號為共用接點，2號接點在低壓降低時導通訊耗電路，3號接點在高壓及低壓時導通，4號接點在低壓升高導通，在高壓升高時跳開。（請參考配線圖）

產品編號	重置		測量範圍 p.s.i. (bar)		壓差 p.s.i. (bar)		波紋管	
	高	低	高	低	高	低	標準	T.U.V.
O17-H4701	自動	自動	100...435 (7...30)	10...100 (-0.3...7)	50 (3.5)	9...58 (0.6...4)	標準	
O17-H4703	手動	手動	100...435 (7...30)	10...100 (-0.3...7)	50 (3.5)	9...58 (0.6...4)	標準	
O17-H4705	手動	自動	100...435 (7...30)	10...100 (-0.3...7)	50 (3.5)	9...58 (0.6...4)	標準	
O17-H4758	自動	自動	100...435 (7...30)	10...100 (-0.3...7)	58 (4)	9...58 (0.6...4)		DWK-79-30
O17-H4759	手動	自動	100...435 (7...30)	10...100 (-0.3...7)	58 (4)	9...58 (0.6...4)		DWK-79-31
O17-H4760	手動	自動	100...435 (7...30)	10...100 (-0.3...7)	58 (4)	9...58 (0.6...4)		DWK-79-32

O17 - 尺寸

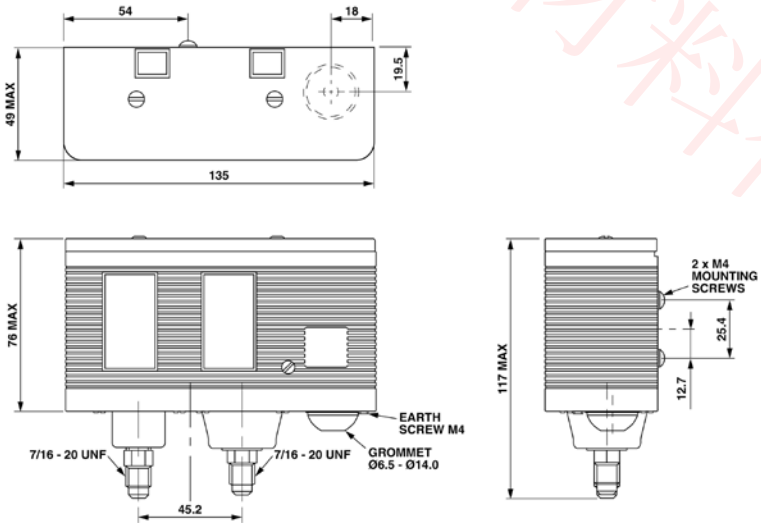

標準O17端子配線圖

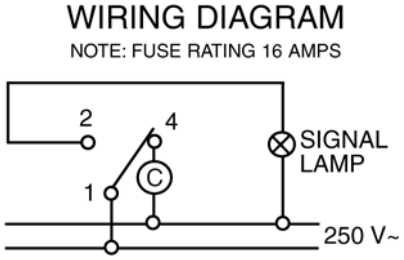

雙層O17端子配線圖

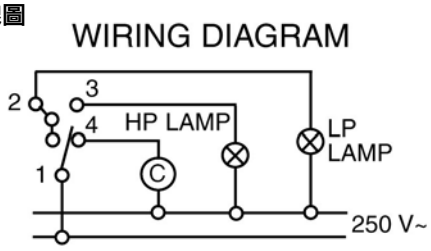

益成自動控制材料行
http://www.enproteko.com/shop

P30 油壓開關

應用

P30的油差壓開關，是專為使用內有製冷劑之外部油泵的冷藏系統壓縮機而設計。它可以保護壓縮機避免潤滑油壓的損失，否則可能造成嚴重的軸承損壞，導致壓縮機故障。
由毛細管連接到曲軸箱和油泵，P30壓力開關可檢測在曲軸箱和油泵出口側的壓力差異。

E4

產品編號	安全時間	測量範圍 p.s.i. (bar)	壓差 p.s.i. (bar)	原廠設置	連接方式
P30-3601	60 sec (+/-15sec)	50...60 (0.3...4)	7 (0.5) max	10 (0.7)	Capillary 915mm with 1/4" SAE
P30-3701	90 sec (+/-20 sec)	50...60 (0.3...4)	7 (0.5) max	10 (0.7)	Capillary 915mm with 1/4" SAE
P30-3801	120 sec (+/-20 sec)	50...60 (0.3...4)	7 (0.5) max	10 (0.7)	Capillary 915mm with 1/4" SAE
P30-5826	120 sec (+/-20 sec)	9 (0.6)	7 (0.5) max	9 (0.6)	Capillary 915mm with 1/4" SAE
P30-5839	120 sec (+/-20 sec)	9 (0.6)	7 (0.5) max	9 (0.6)	Capillary 915mm with 1/4" SAE

P30 - 配線圖 – 應用

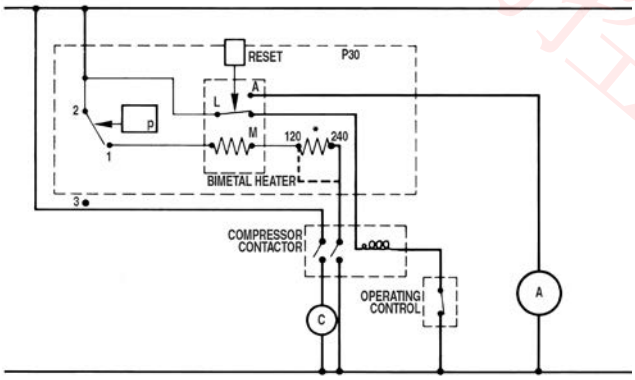

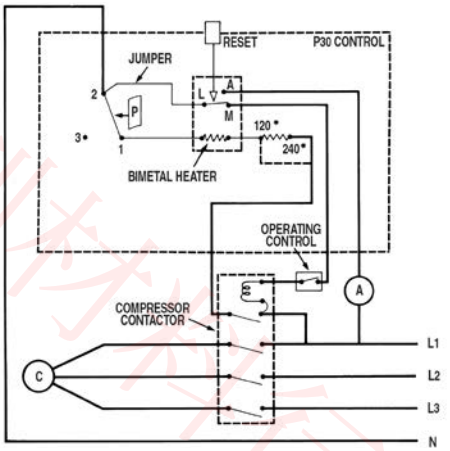

P30 - 尺寸

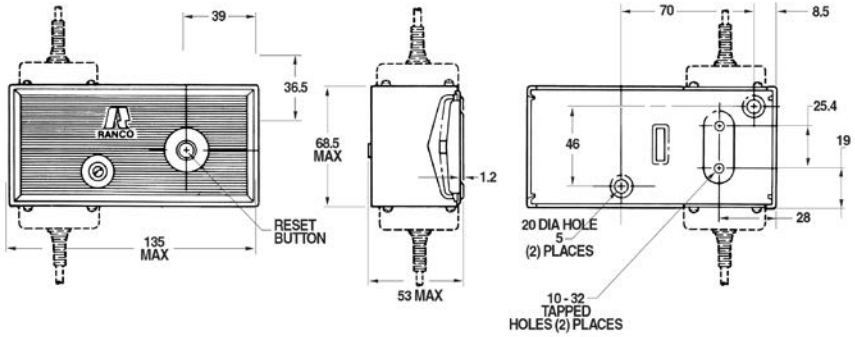

P30 - 安裝

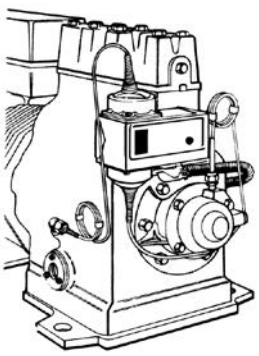

益成自動控制材料行

益成自動控制材料行
http://www.enproteko.com/shop

EWCFW08 變頻器

應用

EWCFW08系列是專為三相感應電動機而設計以進行速度控制。他們在一個單一小巧的產品中整合了尖端的技術和齊全的功能，並加上一些附加的功用。優化的軟體允許從鍵盤進行設置，讓驅動程式來處理和控制設備

簡介

安裝、操作簡便

可從鍵盤板上配置優化軟體，允許驅動程式進入控制裝置

規格	EWCFW08
額定電壓	三相 380V~ - 480V~ +10-15% 50-60Hz
三相400V～時的額定功率:	1.5kW - 15kW (定轉矩/5 kHz)
控制形式	V/F 向量控制，不需感測器
工作環境溫度	0...40°C
輸出頻率:	0 - 300 Hz (解析度: 0.01Hz)
開關循環頻率	2.5kHz, 5kHz, 10kHz, 15kHz
類比輸入	2 x 0...10V⎓ / 0/4...20mA, 解析度: 8 bit
類比輸出	1 x 0...10V⎓, 0/4...20mA), 解析度: 8 bit
數位輸入	4 x 0/24V⎓
接點輸出	兩個繼電器輸出
顯示與按鍵	裝設於裝置上
通信介面(選配):	ModBus RTU
內部 PID:	標準
預設速度數量	8
自動適應功能 (向量控制):	標準
直流抑制器 / 線路電抗器:	標準 (內部)
內部 EMC 濾波器:	✓ (Class A)
PTC 輸入	當PTC類比輸入配置

訂購碼

產品編號	描述	細節
EWCFW08004300	EWCFW08	1.5kW 4.3A 380V~ - 480V~ 三相
EWCFW08006500	EWCFW08	2.2kW 6.5A 380V~ - 480V~ 三相
EWCFW08010000	EWCFW08	4.0kW 10A 380V~ - 480V~ 三相
EWCFW08013000	EWCFW08	5.5kW 13A 380V~ - 480V~ 三相

訂購碼

產品編號	描述	細節
EWCFW08016000	EWCFW08	7.5kW 16A 380V~ - 480V~ 三相
EWCFW08024000	EWCFW08	11kW 24A 380V~ - 480V~ 三相
EWCFW08030000	EWCFW08	15kW 30A 380V~ - 480V~ 三相

益成自動控制材料行

益成自動控制材料行
http://www.enproteko.com/shop

PTC - PT100 - PT1000 - TC 溫度感測器

應用

備有各式不同溫度感測範圍之溫度感測器，經由物理現象感測轉換於可供儀器讀取之信號。

共同特點

溫度量測精度: ±1%

規格 - PTC

產品編號	描述	外殼材質	外殼直徑 (LxØ)	電纜材質	保護等級	工作範圍	感測器長度
SN7T6A1502	PTC	AISI 304	40x6mm	TPE	IP68	-50...+110°C	1.5m
SN7P0B1500	PTC resin-coated	PVC	30x6mm	PVC	IP68	-30...+80°C	1.5m
SN7S0A1500	PTC with steel tube	AISI 304	40x6mm	矽	IP67	-55...+120°C	1.5m

規格 - Pt100

SN200009	Pt100, 3 wires with steel tube	AISI 316	100x6	vetrotex	IP44	0...+350°C	3m
SN206000	Pt100, 3 wires with steel tube	AISI 316	100x6	矽	IP67	-40...200°C	3m
SN2TAE51502C0	P100 with steel tube	AISI 304	50x6	橡膠	IP68	-50...+110°C	1.5m

規格 - Pt1000

SN9S0A2500	Pt1000, two wires	AISI 304	40x6	矽	IP67	-50...200°C	2.5m
SN9SAE420G2G8	Pt1000 with steel tube, double closure	AISI 304	40x6	矽	IP55	-50...200°C	2m

規格 - Tck

SN400004	Tck	Inconel 600	200x6	TTS	IP45	-40...1150°C	1m

規格 - Tcj

SN300000	Tcj	AISI 316	100x6	vetrotex	IP44	0...350°C	3m
SN300008	Tcj	AISI 316	100x6	vetrotex	IP44	0...350°C	1.5m

益成自動控制材料行

益成自動控制材料行
http://www.enproteko.com/shop

NTC 溫度感測器

應用

備有各式不同溫度感測範圍之溫度感測器，經由物理現象感測轉換於可供儀器讀取之信號。

共同特點

溫度量測精度: ±1%

規格總覽 - 具有雙層絕緣線的二次塑型 NTC

產品編號	描述	外殼材質	外殼直徑 (LxØ)	電纜材質	保護等級	工作範圍	感測器長度
SN8T6H1502	具有雙層絕緣線的二次塑型 NTC	橡膠	20x5mm	橡膠	IP68	-50...+110°C	1.5m
SN8T6N1502	具有雙層絕緣線的二次塑型 NTC	AISI 304	50x6mm	橡膠	IP68	-50...+110°C	1.5m
規格總覽 - 具有雙層絕緣電纜線的二次塑型 NTC							
SN8T6H1505	具有雙層絕緣電纜線的二次塑型 NTC	橡膠	20x5mm	黑色封裝橡膠	IP68	-50...+110°C	1.5m
SN8T6H3002	具有雙層絕緣電纜線的二次塑型 NTC	橡膠	20x5mm	橡膠 (ext.) 聚丙烯 (int.)	IP68	-50...+110°C	3.0m
SN8T6H0005	具有雙層絕緣電纜線的二次塑型 NTC	橡膠	20x5mm	黑色封裝橡膠	IP68	-50...+110°C	10.0m
SN8T6A1502	具有雙層絕緣電纜線的二次塑型 NTC	AISI 304	40x6mm	橡膠 (ext.) 聚丙烯 (int.)	IP68	-50...+110°C	1.5m
SN8T6A3002	具有雙層絕緣電纜線的二次塑型 NTC	AISI 304	40x6mm	橡膠 (ext.) 聚丙烯 (int.)	IP68	-50...+110°C	3.0m
SN8T6I1500	具有雙層絕緣電纜線的二次塑型 NTC	AISI 304	20x6mm	橡膠	IP68	-50...+110°C	1.5m
規格總覽 - 具有雙層絕緣線的 NTC							
SN8SAA1502	具有雙層絕緣線的NTC	AISI 304 (ext.)	40x6mm	Silicon	IP67	-50...+120°C	1.5m
SN8PAA0000	具有雙層絕緣線的NTC	AISI 304 (ext.)	40x6mm	PVC	IP67	-30...+105°C	10.0m
SN8PAA1500	具有雙層絕緣線的NTC	AISI 304 (ext.)	40x6mm	PVC	IP67	-30...+105°C	1.5m
SN8PCL1500	具有雙層絕緣線的NTC	尼龍 - double tube	26x7mm	PVC	IP67	-30...+80°C	1.5m
規格總覽 - 特殊 NTCs							
SN8DEB21502C0	具有 'FAST' arm 的 NTC - 快速反應	銅	16x4mm	橡膠 (ext.) 聚丙烯 (int.)	IP68	-50...+110°C	1.5m
SN8DNB11502A0	具有 'FAST' arm 的 NTC - 快速反應	銅	16x4mm	橡膠 (ext.) 聚丙烯 (int.)	IP67	-50...+110°C	1.5m
SN8DEC11502A0	'FAST' NTC - 快速反應	AISI 304	40x4mm	橡膠 (ext.) 聚丙烯 (int.)	IP67	-50...+110°C	1.5m
SN8P0X3002	'FAST' NTC - 快速反應	AISI 304	40x4mm	橡膠 (ext.) 聚丙烯 (int.)	IP67	-50...+110°C	3.0m
SN8P0A1500	NTC with 鋼型外殼	AISI 304	40x6mm	PVC	IP67	-30...+80°C	1.5m
SN8D6L4002	特別加長型 NTC	高溫使用聚酯樹脂	20x5mm	聚酯樹脂	IP65	-50...+120°C; 150°C max for 3000h	4.0m

益成自動控制材料行

益成自動控制材料行
http://www.enproteko.com/shop

EWHS284 - 304 - 314 濕度感測器

應用

EWHS 284/304/314系列感測器是特別製造用於連接高精度濕度及溫/濕度測量裝置。

共同特點

溫度濕度: 0...100% RH

最大風速: 20m/s

最大負載: 250 Ohm

極性保護：二極體

規格	EWHS284	EWHS304	EWHS314
絕緣等級	IP54	IP65	IP65
安裝方式	使用附帶的探測夾	透過2個外部安裝孔	透過2個外部安裝孔
配線方式	PVC雙極電纜	螺絲端子	螺絲端子
尺寸	103x25mm	80x80x52mm	80x80x52mm
額定電壓	9...28V⎓	9...30V⎓	15...40V⎓ or 12..28V~
輸入	最大20mA	最大20mA	最大<50mA
環境溫度	-10...60°C	-30...70°C	-40...60°C (-40...140°F)
濕度感應器	阻性	薄膜聚酯電容	薄膜聚酯電容
濕度測量範圍	15...90% RH	0...100% RH	0...100% RH
濕度測量的電流輸出	4 (0%)...20mA (100%)	4 (0%)...20mA (100%)	4 (0%)...20mA (100%)
在(63%)23°C下的反應時間	60 秒	典型 10 秒	典型 10 秒
從飽和狀態的恢復時間	360 秒	視空氣流率而定	視空氣流率而定
儲存溫度	-20...70°C	-50...70°C	-50...70°C
濕度測量的準確度 (在23°C時)	±5% RH (在15...90% RH區間)	±2% RH (在10...95% 區間) ±3% RH (<10%RH 或 > 95%RH)	±2% RH
接線數量	2 (藍:額定電壓； 棕:輸出)	2	4
空氣過濾器	金屬絲網	聚乙烯	聚乙烯
溫度感測器	-	-	Pt100B
溫度範圍	-	-	-40...60°C (-40...140°F)
溫度測量輸出電流	-	-	4 (-30°C)...20mA (70°C)
當溫度在23°C時的溫度測量準確度	-	-	±0.3K
溫度補償	-	with NTC	with Pt100B
電纜長度	1m or 3m	-	-

訂購碼

產品編號	描述
SN5PPN11613M0	EWHS284 - 1m電纜
SN5PPN11313M0	EWHS284-3 - 3m電纜

訂購碼

產品編號	描述
SN5NOM1A614M0	EWHS304
SN0NPM1A614M0	EWHS314

益成自動控制材料行
http://www.enproteko.com/shop

EWPA007 - 030 - 050F 壓力感測器

應用

EWPA系列感測器或壓力感應器，是使用電流作為信號傳遞到各式儀器的感測器。

共同特點

保護等級: IP65

直接出線兩米電纜線：附兩米電纜線

接線類型:兩線式

輸出:電流4⋯20mA

規格	EWPA007	EWPA030	EWPA050F
工作範圍	-0.5...8 bar (相對) 0.5...8 bar (絕對)	0...30 bar (相對) 1...31 bar (絕對)	0...50 bar (相對)
最大耐壓值	20 bar	100 bar	100 bar
工作溫度	-20...80°C	-20...80°C	-25...80°C
環境溫度下之誤差範圍	±1%	±1%	±0.5%
在0⋯50°C之誤差範圍	典型: ±1%; 最大: ±2%	典型: ±1%; 最大: ±2%	±2%
在0⋯50°C以外之誤差範圍	典型: ±2.5%; 最大: ±4%	典型: ±2.5%; 最大: ±4%	from ±3% to ±4%
耐衝擊性	正弦脈衝, 20g/11 msec (IEC-68-2-36)	正弦脈衝, 20g/11 msec (IEC-68-2-36)	正弦脈衝, 20g/11 msec (IEC-68-2-36)
振動	5...2000 Hz/10 g 在3軸上 (IEC-68-2-6)	5...2000 Hz/10 g 在3軸上 (IEC-68-2-6)	5...2000 Hz/20 g 在3軸上 (IEC-68-2-6)
額定電壓	8...28V⎓	8...28V⎓	8...28V⎓
補償溫度	0...50°C	0...50°C	0...50°C
機械連接:	公/母 1/4 SAE (7/16” - 20 UNF)	公/母 1/4 SAE (7/16” - 20 UNF)	公/母 1/4 SAE (7/16” - 20 UNF)

訂購碼

產品編號	描述	連接器
TD200107	EWPA007	公
TD300008	EWPA007	母

訂購碼

產品編號	描述	連接器
TD200130	EWPA030	公
TD200030	EWPA030	母
TD300050	EWPA050F	公

益成自動控制材料行

益成自動控制材料行
http://www.enproteko.com/shop

編程交給艾力威，讓空調專家

FREE Way

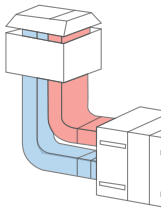

全新Eliwell's FREE Way 平台提供了空調箱系統一個最具效率且彈性的編程解決方案。

空調設計師可以快速且直接的為客戶量身訂做應用案例，可省下50%的編程時間。因為可擴展的系統架構設計，不論小型空調箱或複雜的中央系統，FREE Way讓你可以依照解決方案來客製化您的需求。同時還能讓空調設計師將自己的專業知識發展到空調解決箱內，因而能在眾多競爭者中脫穎而出。

FREE Way編程平台滿足市場上的製造商、設計商與安裝設備商所有需求。

益成自動控制材料行
http://www.enproteko.com/shop

專注於系統設計與規劃

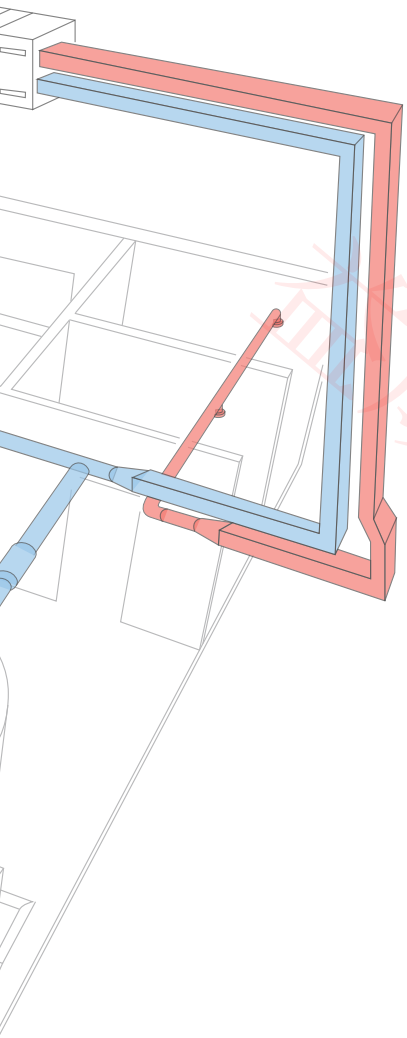

FREE Way 全新艾力威編程平台
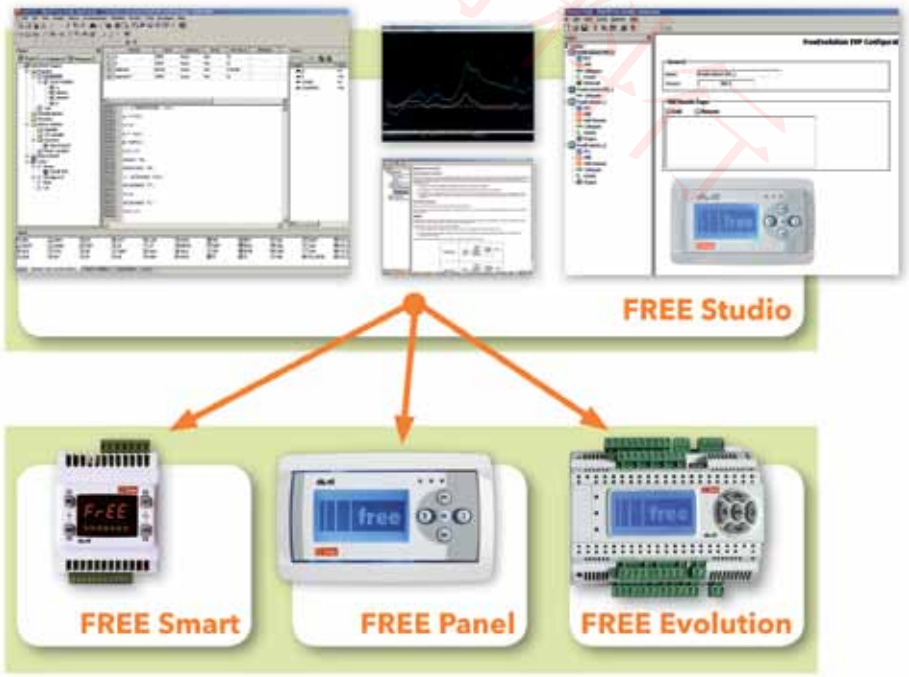
FREE Way, Eliwell's new programmable platform